AIGOSTAR

INSTRUCTION MANUAL

INFRARED MOTION SENSOR

MODEL B20105MNP

1

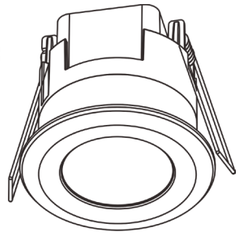

2

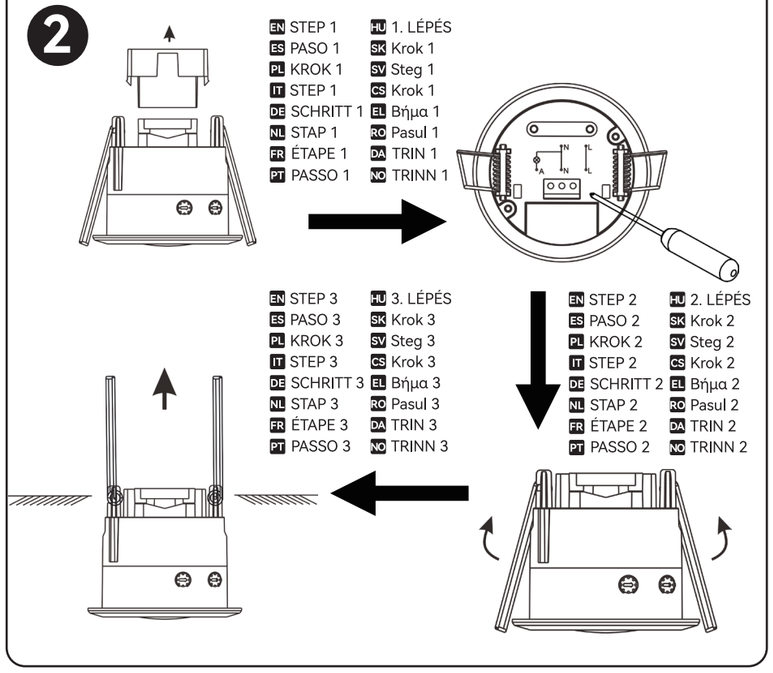

3

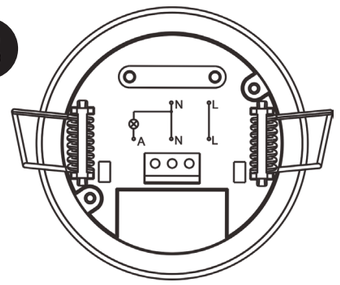

4

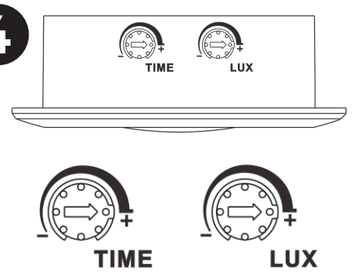

EN

Welcome to use infrared motion sensor!

The product adopts high-quality sensitive detector and integrated circuit technology. It combines automation with saving-energy functions by utilizing infrared to detect human movements. It turns on the load at once when one person enters the detection field. It can also identify day and night automatically. It is easy to install and can be used widely.(①)

SPECIFICATION:

Voltage: 220-240V/AC
Power Frequency: 50/60Hz
Ambient Light: 10-2000LUX(Adjustable)
Time Delay: min.10sec±2sec
Max.7min±2min
Rated Load: Max.1200W
300W
Detection Range: 360°
Detection Distance: 8m max(<24℃)
Working Temperature: -20~+40℃
Working Humidity: <93%RH
Power Consumption: approx 0.5W
Installation Height: 2.2-4m
Detection Motion Speed: 0.6-1.5m/s

FUNCTION:

1.Identify day and night automatically. You can adjust the ambient light range for the sensor to work according to your need: When turned to SUN (max), it will work both day and night. When turned to MOON (min), it will only work under less than 10LUX circumstance. As for Adjustment, please refer to the "Test" section.
2.If it receives the second movement signal when the first one still takes effect, it will restart to compute delay time.
3.Time-delay adjustment: it can be set according to your need. The minimum is 10±2 sec; the maximum is 7±2min.

INSTALLATION: (②)

WARNING

Danger of death through electric shock!
1.Must be installed by professional electrician.
2.Disconnect power source.
3.Cover or shied any adjacent moving objects.
4.Ensure device cannot be switched on.

1.Turn off the power.
2.Remove the transparent vinyl cover on the bottom of the sensor.
3.Loose screws in the connection terminal. Then connect power and the load under the max rate to connection terminal of the sensor (see the connection terminal diagram).
4.Tighten the screws; put the transparent vinyl cover back to the original place.
5.Stretch metal springs of the sensor upwards, until they are vertical in "I" position, then put the sensor into a hole or installation box in the ceiling the size of which is similar to the sensor. Release the springs, the sensor will be installed.
6.After finishing installation, turn the power back on and test it.

CONNECTION TERMINAL DIAGRAM: (③)

TEST:(④)

1.Turn the TIME knob anti-clockwise to the minimum, turn the LUX knob clockwise to the maximum (sun).
2.Turn on the power, the sensor needs 30 secs for warm-up, then it enters into working mode.
3.Turn on the light and turn it off for the first time, 5~ 10 secs later, the sensor begins to work.
4.Turn the LUX knob anti-clockwise to the minimum (moon). The sensor should not work after the load stops working. If you cover the detection surface with the opaque objects (towel etc.), the load will work. With no more movement detected, the load should stop working within 10sec±2sec.

Note: when testing in daylight, please turn LUX knob to the maximum position, otherwise the sensor lamp could not work!

NOTE:

1.Should be installed by electrician or experienced person.
2.Avoid installing it on unstable objects.
3.There shouldn't be hindrance or moving object in front of the detection surface effecting detection.
4.Avoid installing it near temperature alteration zones such as air conditional, central heating, etc.
5.Considering your safety, please don't open the cover when you find a malfunction after installation.

TROUBLESHOOTING:

1.The load doesn't work:
a. Please check if the power and the load are connected correctly to the sensor.
b. Check if the load can work.
c. Check if the working light corresponds to the ambient light.
2.The sensitivity is poor:
a. Please check if there is any hindrance in front of the detection surface to affect receiving signals.

b. Please check if the ambient temperature is too high.
c. Please check if the signal source is in the detection field.
d. Please check if the installation height corresponds to the height required in the instruction.
3.The sensor can't turn off the load automatically:
a. Check if there are continual signals in the detection field.
b. Check if the time delay is set to the longest.
c. Check if the power corresponds to the requirement in the instruction.
d. Check if temperature changes obviously near the sensor, such as air conditional or central heating etc.

DISPOSAL
Correct Disposal of this product

This marking indicates that this product should not be disposed with other household wastes. To prevent possible harm to the environment or human health from uncontrolled waste disposal, recycle it responsibly to promote the sustainable reuse of material resources. To return your used device, please use the return and collection systems or contact the retailer where the product was purchased. They can take this product for environmental safe recycling.

ES

¡Gracias por su compra del sensor de movimiento infrarrojo!

Este sensor de movimiento de alta sensibilidad con circuito integrado es automático, fácil de utilizar, seguro y le ayudará a ahorrar energía. Utiliza rayos infrarrojos que detectan el movimiento humano y cuando se detecta movimiento, se enciende la luz. Es fácil de instalar y de utilizar.(①)

ESPECIFICACIONES TÉCNICAS:

Fuente de alimentación: 220 -240V/AC
Frecuencia: 50/60 Hz
Sensibilidad luz ambiente: 10-2000LUX (Ajustable)
Tiempo de encendido: Min.10seg±2seg
Max.7min±2min
Carga máxima: 1200 W
300 W
Temperatura de Operación: -20~+40℃
Ángulo de Detección: 360°
Humedad de operación: <93%RH
Consumo: aprox 0.5 W
Altura de instalación: 2.2m~4m
Velocidad de movimiento: 0.6~1.5m/s
Rango de detección: 8m max (<24℃)

FUNCIONAMIENTO:

1.El sensor funciona tanto de día y de noche: El usuario puede ajustar la luz ambiente de operación. El sensor puede funcionar con cualquier nivel de luz, tanto de día como de noche cuando está en posición "sol" (max). Cuando está en posición "luna" (min), funcionará una vez que la luz ambiente sea inferior a 10lux. Vaya a la sección de test de funcionamiento para ver las instrucciones de ajuste.
2.El tiempo de encendido se añade continuamente: Si se detecta un nuevo movimiento durante el tiempo de la primera detección, el tiempo se reseteará y el temporizador volverá a comenzar la cuenta atrás.
3.Tiempo de encendido ajustable: El temporizador de encendido se puede configurar para ajustarlo a sus necesidades, el tiempo mínimo es de 10seg±2seg, y el máximo de 7min±2min.

INSTALACIÓN: (②)

WARNING

Peligro de muerte por descarga eléctrica
1.El sensor debe instalarlo un electricista.
2.Corte la corriente eléctrica.
3.Cubra o proteja los componentes conductores de tensión.
4.Asegúrese de que el sensor no pueda encenderse.

1.Corte la corriente eléctrica.
2.Retire la cubierta de vinilo transparente situada en la parte de abajo del sensor.
3.Afloje los tornillos de la terminal de conexiones, encienda la corriente. Conecte los cables como se indica en la ilustración.
4.Apriete los tornillos y vuelva a colocar la cubierta de vinilo transparente en su posición original.
5.Doble el muelle de metal del sensor hacia arriba, hasta que esté en posición "I" con el sensor y después coloque el sensor dentro del agujero o de la caja de instalación del techo.
6.Cuando haya terminado de instalarlo, encienda el sensor y compruebe que funciona correctamente.

DIAGRAMA DE CONEXIÓN DEL CABLE(③)

TEST DE FUNCIONAMIENTO:(④)

Al Azul
Envase Cartón

1.Gire el mando TIME en el sentido contrario de las agujas del reloj al mínimo; gire el mando LUX al máximo (SUN) en el sentido de las agujas del reloj.
2.Encienda el dispositivo. El sensor debe calentarse durante 30 segundos y trascurrido este tiempo, estará listo para el uso.
3.El sensor deberá comenzará a funcionar 5-10 seg después de que se apague la luz.

4.Gire el mando LUX en el sentido contrario a las agujas del reloj a la posición mínima (luna). La luz no deberá encenderse. El sensor debería funcionar si lo cubre con un objeto opaco, como una toalla. El sensor debería entonces funcionar y la luz se apagará 10±2 seg después si no se detectan otros movimientos.

Nota: si realiza el test durante el día, gire el mando LUX a la posición SOL (☼), si no el sensor no funcionará.

RECOMENDACIONES:

1.Este dispositivo debe instalarlo un electricista o una persona con experiencia.
2.No instale el sensor sobre un objeto inestable.
3.Evite dirigir el sensor hacia objetos que se muevan con el viento, como cortinas, plantas, etc.
4.Evite instalar el sensor cerca de fuentes de calor como radiadores, unidades de aire acondicionado, luces, etc.
5.Por su seguridad, no abra la tapa si hay problemas tras la instalación.

PROBLEMAS Y POSIBLES SOLUCIONES:

1.La lámpara no se enciende:
  a. Compruebe la conexión de la fuente de alimentación.
  b. Asegúrese de que la lámpara esté en buen estado.
  c. Asegúrese de que el ajuste de sensibilidad luminosa sea el adecuado.
2.La sensibilidad es muy baja:
  a. Compruebe que no haya ningún impedimento que afecte la recepción de señales del sensor.
  b. Compruebe que la temperatura ambiente no sea demasiado elevada.
  c. Asegúrese de que la señal está dentro del rango de detección.
  d. Compruebe que la altura de instalación corresponda con la altura especificada.
3.El sensor no apaga la lámpara automáticamente:
  a. Compruebe que no haya ninguna señal de movimiento en el rango de detección.
  b. Verifique que el temporizador esté en la posición máxima.
  c. Asegúrese de que la fuente de alimentación corresponda con la especificada.
  d. Compruebe que no haya dispositivos de aire acondicionado o calefacción cerca del sensor, ya que podrían alterar la precisión del sensor.

RECICLAJE
Eliminación correcta de este producto

Este símbolo indica que este producto no debe desecharse con otros residuos domésticos. Para evitar posibles daños al medio ambiente o a la salud humana derivados de la eliminación incontrolada de residuos, recíclelo de forma responsable para promover la reutilización sostenible de los recursos materiales. Para devolver su dispositivo usado, utilice los sistemas de devolución y recogida o póngase en contacto con el establecimiento donde adquirió el producto. Ellos pueden hacerse cargo de este producto para reciclarlo de forma segura para el medio ambiente.

PL

Zapraszamy do stosowania czujnika ruchu na podczerwień!

Produkt posiada wysoce wrażliwy wykrywacz, zintegrowany obwód. Łączy w sobie automatykę, wygodne zastosowanie, energooszczędność i praktyczne funkcje. Dzięki podczerwieni wykorzystuje ruch człowieka jako źródło sygnału kontrolnego. Może od razu rozpocząć obciążenie po wkroczeniu w pole wykrycia. Automatycznie rozpoznaje dzień i noc. Łatwy do zainstalowania i powszechnie stosowany.(①)

SPECYFIKACJA:

Źródło mocy: 220-240V/AC
Częstotliwość mocy: 50/60Hz
Światło otoczenia: <10-2000LUX (kontrolowane)
Opóźnienie czasowe: Min.10sec±2sec
Max.7min±2min
Obciążenie znamionowe: Max.1200W ☼
300W
Zakres wykrycia: 360°
Odległość wykrycia: 8m max(<24℃)
Temperatura robocza: -20~+40℃
Wilgotność robocza: <93%RH
Zużycie energii: ok. 0.5W
Wysokość instalacji: 2.2-4m
Wykrycie prędkości poruszania się: 0.6-1.5m/s

FUNKCJA:

1.Automatyczne wykrycie dnia i nocy: Światło otoczenia może być dopasowane według preferencji: po włączeniu SUN (max) pracować będzie dzień i noc, po włączeniu MOON (min) pracować będzie tylko przy świetle otoczenia mniejszym niż 10LUX. W celu dopasowania należy przejść do działu sposobów testowania.
2.Dodane opóźnienie czasowe: po otrzymaniu drugiego sygnału indukcyjnego, po pierwszym jeszcze raz zostanie przeliczone pierwsze opóźnienie czasowe (Ustawiony czas).
3.Regulowane opóźnienie czasowe: Może zostać ustawione według potrzeb, minimalnie 10±2 sek; maksymalnie 7±2min.

INSTALACJA: (②)

OSTRZEŻENIE!



Ryzyko porażenia prądem!
1.Należy instalować przez zawodowych elektryków.
2.Odłącz zasilanie.
3.Okryj lub osłoń elementy pozostające pod napięciem.
4.Upewnij się, że urządzenie nie może zostać włączone.

1.Odłącz od zasilania
2.Usuń przezroczystą pokrywę winylową znajdującą się na dnie czujnika.
3.Poluzuj śrubki łączące terminal, zasilanie i obciążenie znamionowe aby połączyć terminal czujnika według szkicu.
4.Zaciśnij śrubki; załóż przezroczystą pokrywę winylową na miejsce.
5.Złóż metalową sprężynę czujnika w górę, aż do osiągnięcia pozycji „I" czujnika, następnie umieść czujnik w otworze lub puszce instalacyjnej na suficie, rozmiarem podobną do czujnika. Zwolnij sprężynę, czujnik zostanie ustawiony na pozycji instalacyjnej.
6.Po zakończeniu instalacji czujnik może być podłączony do zasilania i przetestowany.

SZKIC POŁĄCZENIA:(③)

TEST:(④)

1.Przekręć gałkę czasu przeciwnie do ruchu wskazówek zegara na minimum; przekręć gałkę LUX zgodnie z ruchem wskazówek zegara na maksimum (SUN),
2.Włącz zasilanie, czujnik zelektryzuje się i nagrzeje, 30 sekund później produkt będzie w stanie roboczym.
3.5~10 sekund po pierwszym wyłączeniu i wykryciu obciążenie powinno pracować.
4.Przekręć gałkę LUX przeciwnie do ruchu wskazówek zegara na minimum (moon). Obciążenie induktora nie powinno pracować po zaprzestaniu pracy obciążenia. Po zasłonięciu okienka wykrywacza nieprzezroczystym przedmiotem (np. ręcznikiem), obciążenie przestanie działać. Po nieotrzymaniu sygnału indukcyjnego obciążenie powinno przestać pracować w ciągu 10±2 sekund.

Uwaga: podczas przeprowadzania testu w świetle słonecznym należy przekręcić gałkę LUX na pozycję ☼ (SUN), w innym razie czujnik lampy nie zadziała!

UWAGA:

1.Produkt powinien być zainstalowany przez elektryka lub osobę doświadczoną.
2.Unikaj instalowania na niestabilnym obiekcie.
3.Przed okienkiem wykrywacza nie powinny znajdować się przeszkody i poruszające się przedmioty, aby nie zakłócały wykrywania.
4.Unikaj instalowania produktu w pobliżu stref zmiany temperatury powietrza, takich jak klimatyzatory, centralne ogrzewanie, itp.
5.Ze względów bezpieczeństwa nie otwieraj pokrywy po wykryciu przestoju po instalacji.

AWARIE I ROZWIĄZANIA:

1.Obciążenie nie działa:
  a. sprawdź czy połączenie kablowe zasilacza i obciążenia jest poprawne
  b. sprawdź czy obciążenie jest poprawne.
  c. sprawdź czy ustawienie światła roboczego odpowiada światłu otoczenia.
2.Niska wrażliwość:
  a. sprawdź czy przed okienkiem wykrywacza nie znajduje się przeszkoda mogąca zakłócać sygnał.
  b. sprawdź czy temperatura otoczenia nie jest za wysoka.
  c. sprawdź czy źródło sygnału indukcyjnego znajduje się w polu wykrycia.
  d. sprawdź czy wysokość instalacji odpowiada wysokości wskazanej w instrukcji.
3.Czujnik nie wyłącza obciążenia automatycznie:
  a. sprawdź czy w polu wykrycia znajduje się stały sygnał.
  b. sprawdź czy opóźnienie czasowe jest najdłuższe.
  c. sprawdź czy moc odpowiada mocy wskazanej w instrukcji.
  d. sprawdź czy temperatura w pobliżu czujnika nie zmienia się szybko, np. poprzez klimatyzator lub centralne ogrzewanie.

UTYLIZACJA
Prawidłowa utylizacja tego produktu

To oznaczenie wskazuje, że tego produktu nie należy wyrzucać razem z innymi odpadami domowymi. Aby zapobiec możliwym szkodom dla środowiska lub zdrowia ludzkiego wynikającym z niekontrolowanego usuwania odpadów, należy poddać je recyklingowi w sposób odpowiedzialny, aby promować zrównoważone ponowne wykorzystanie zasobów materialnych. Aby zwrócić zużyte urządzenie, należy skorzystać z systemów zwrotu i zbiórki lub skontaktować się ze sprzedawcą, u którego produkt został zakupiony. Może on przekazać produkt do bezpiecznego dla środowiska recyklingu.

IT

Benvenuti alla guida sull'utilizzo dei sensori ad infrarosso

Questo prodotto utilizza un sensore di movimento estremamente sensibile e circuiti integrati. E' automatico, conveninete, sicuro, di alto risparmio energetico e pratico . Utilizza l'energia ad infrarosso per la localizzazione del passaggio di persone. Inizia ad operare una volta che una figura passa all'interno dell'area sensibile. E' in grado di identificare notte e giorno automaticamente.E' di facile installazione ed ampio utilizzo.(①)

SPECIFICHE:

Potenza elettrica: 220-240V/AC
Frequenza: 50/60Hz
Luce ambientale: <10-2000LUX (adjustable)
Tempo di intervallo: Min.10sec±2sec
Max.7min±2min
Rated Load: Max.1200W ☼
300W
Raggio di rilevamento: 360°
Distanza di rilevamento: 8m max(<24℃)
Temperatura di funzionamento: -20~+40℃
umidità: <93%RH
consumo energetico: approx 0.5W
Altezza di installazione: 2.2-4m
velocità di rilevamento : 0.6-1.5m/s

FUNZIONI:

1.Identifica il giorno e la notte automaticamente. Luce ambientale modificabile. Quando posizionata su SUN (max) lavorerà di giorno e di notte; quando posizionato in modalità MOON (min), si attiverà solo sotto I 10LUX . Per eventuali aggiustamenti riferirsi al sistema di testing.
2.Il ritardo temporale si somma automaticamente e di continuo:una volta ricevuto il secondo impulso, successivo al primo, ricalcola I tempi in automatico sul set time.
3.Il ritardo temporale può essere modificato a piacimento. Il minimo è 10±2 sec; il massimo è 7±2min.

INSTALLAZIONE: (②)

WARNING



pericolo di morte per elettroshock!
1.Deve essere installato da un elettricista
2.Rimuovere la fonte di energia
3.Coprite o schermatequalsiasi parte elettrica
4.Controllate che il dispositivo non si accenda

1.Rimuovere dalla presa elettrica
2.muovere la copertura in vinile trasparente dalla base del sensore.
3.Allentate le viti nella connessione teminale, collegate l'elettricità e carico nominale al terminale di connessione del sensore come da schema di connessione
3.Stringete le viti e riponete il vinile trasparente nella sua posizione originale
4.Ripiegate la molla metallica del sensore verso l'alto, fino a raggiungere la posizione I,poi posizionate il sensore nell' area predisposta, nel soffitto.Rilasciate la molla così da avere il sensore in posizione di installazione.
5.Dopo aver posiszionato il sensore, ricollegato all'energia elettrica e testate.

CONNECTION SKETCH FIGURE:(③)

TEST:(④)

1.Ruotate il pomello del tempo in senso antiorario sul minimo, ruotate il pomello LUX in senso orario sul massimo (sun).
2.Accendete l'apparecchio,il sensore si elettrificherà e scalderà in 30 sec.
3.5~10 secondi dopo lo spegnimento della luce, il carico dovrebbe essere in funzione.
4.Ruotate il pomello LUX nel verso antiorario sulla posizione (moon). Coprendo la fotocellula di rilevamento con oggetti opachi (asciugamano ecc.), Il carico funziona in assenza di condizioni di segnale di induzione, il carico dovrebbe smettere di funzionare entro 10±2 sec.

Note: Se testato durante il giorno ricordarsi di ruotare il pomello in modalità (SUN) ☼ altrimenti l'apparecchio non sarà in grado di funzionare!

NOTE:

1.Si raccomanda l'iinstallazione da parte di un tecnico specializzato.
2.Evitare di installarlo su superfici mobili
3.non devono essere presenti oggetti od ostruzione di fornte la fotocellula di rilevamento.
4.Evitare l'installazione vicino a condizionatori o stufe per riscaldamento.
5.Se dopo l'installazione , l'apparecchio non dovesse funzionare correttamente ricordatevi di rimuovere dalla sorgente di elettricità in modo da poter operare in totale sicurezza.

RISOLUZIONE PROBLEMATICHE COMUNI :

1.l'apparecchio non funziona:
  a. Controllare che il cablaggio sia stato effettuato correttamente
  b. controllate che il carico sia corretto.
  c. Controllate che il sensore sia posizionato sulla modalità corretta.
2.La sensibilità è scarsa:

a. Controllate che non vi sia alcun ostacolo difronte la fotocellula .
b. Controllate che la temperatura ambientale non sia troppo alta.
c.Controllate che la fonte dei segnali si trovi nei campi di rilevamento
d.Controllate che l'apparecchio sia installato all'altezza corretta.

3.Il sensorenon chiude il carico automaticamente:
a. Controllate che non vi sia un segnale continuo dall'area di rilevamento
b. Controllate che il tempo di rtitardosia settato sul più lungo
c. Controllate che la potenza sia quella richiesta nel manuale di istruzioni
d. Controllate che non vi siano forti alterazioni di temperatura causate da condizionatori o stufe

SMALTIMENTO
Corretto smaltimento di questo prodotto

Questo simbolo indica che questo prodotto non deve essere smaltito con altri rifiuti domestici. Per evitare possibili danni all'ambiente o alla salute umana causati da uno smaltimento incontrollato dei rifiuti, riciclalo responsabilmente per promuovere il riutilizzo sostenibile delle risorse materiali. Per restituire il tuo dispositivo usato, utilizza i sistemi di restituzione e raccolta o contatta il rivenditore presso il quale il prodotto è stato acquistato. Questo può prendere il prodotto per un riciclaggio sicuro per l'ambiente.

DE

Willkommen bei der Verwendung des Infrarot-Bewegungsmelders!

Das Produkt hat einen Empfindlichen Detektor, integrierte Schaltung, und SMT. Es vereint Automatik-, Komfort-, Sicherheits-, Energiespar- und praktische Funktionen. Das breite Erfassungsfeld besteht aus Detektoren. Es nutzt die Infrarot-Energie des Menschen als Steuersignalquelle, es kann die Last sofort starten, wenn man das Erkennungsfeld betritt. Es kann Tag und Nacht automatisch identifizieren. Es ist einfach zu installieren und weit verbreitet.(①)

SPEZIFIKATION:

Stromquelle: 220-240V/AC
Netzfrequenz: 50/60Hz
Umgebungslicht: <10-2000LUX(einstellbar)
Zeitverzögerung: Min. 10sec±2sec
Max. 7min±2min
Nennlast: Max.1200W ☼
300W
Erfassungsbereich: 360°
Erfassungsabstand: 8m max(< 24℃)
Betriebstemperatur: -20~+40℃
Betriebsfeuchtigkeit: <93%RH
× Leistungsaufnahme: ca. 0.5W
Einbauhöhe: 2.2-4m
Erkennung Bewegungsgeschwindigkeit: 0.6-1.5m/s

FUNKTION:

1.Identifizierung von Tag und Nacht automatisch. Kann das Umgebungslicht nach Ihren Wünschen anpassen: Wenn Sie sich an SONNE (max) wenden, funktioniert es tagsüber und nachts. Wenn Sie zu MOON (min) wechseln, funktioniert es nur unter weniger als 10LUX. Was die Einstellung betrifft, so beziehen Sie sich bitte auf die Prüfmethode.
2.Die Zeitverzögerung wird kontinuierlich hinzugefügt: Wenn sie das zweite Induktionssignal nach dem ersten Induktor empfängt, berechnet sie die Zeit erneut für den Rest der ersten Zeitverzögerungsbasis (Set time).
3.Zeitverzögerungseinstellung: Sie kann nach Ihren Wünschen eingestellt werden. Das Minimum beträgt 10±2 Sekunden, das Maximum 7±2 Minuten.

INSTALLATION: (②)

WARNUNG	**Lebensgefahr durch Stromschlag!**
	1.Muss von einem qualifizierten Elektriker installiert werden. 2.Trennen Sie die Stromquelle. 3.Bedecken oder scheuen Sie benachbarte spannungsführende Bauteile. 4.Stellen Sie sicher, dass das Gerät nicht eingeschaltet werden kann.

1.Schalten Sie das Gerät aus.
2.Bewegen Sie die transparente Vinylabdeckung in die Unterseite des Sensors.
3.Lösen der Schrauben in der Anschlussklemme, anschließen der Leistung und der Nennlast an die Anschlussklemme des Sensors gemäß Anschlussplan.
4.Ziehen Sie die Schrauben an und legen Sie die transparente Vinylabdeckung in die Originalstation.
5.Falten Sie die Metallfeder des Sensors nach oben, bis sie mit dem Sensor in der Position "I" ist, dann stecken Sie den Sensor in das Loch oder die Einbaudose, die sich in der Decke befindet, die Größe ist ähnlich wie bei dem Artikel. Nach Lösen der Feder wird der Sensor in diese Einbaulage gebracht.
6.Nach Abschluss der Installation konnte der Sensor mit der Stromversorgung verbunden und getestet werden.

VERBINDUNGSSKIZZE ABBILDUNG:(③)

TEST:(④)

1.Drehen Sie den TIME-Knopf gegen den Uhrzeigersinn auf das Minimum, den LUX-Knopf im Uhrzeigersinn auf das Maximum (Sonne).
2.Schalten Sie den Strom ein, der Sensor wird elektrifiziert und aufgewärmt, 30 Sekunden später wird es in den Arbeitsbereich gebracht.
3.5~10 Sekunden nach dem ersten Erlöschen der Leuchte und dem anschließenden Abtasten sollte das Gerät funktionieren.
3.Drehen Sie den LUX-Knopf gegen den Uhrzeigersinn auf das Minimum (Mond). Die Induktorlast sollte nach dem Laststopp nicht mehr funktionieren. Wenn Sie das Erkennungsfenster mit den undurchsichtigen Objekten (Handtuch usw.) abdecken, arbeitet das Gerät unter keinen Induktionssignalbedingungen, die Last sollte innerhalb von10±2 Sekunden nicht mehr funktionieren.

Hinweis: Bei Tests bei Tageslicht drehen Sie bitte den LUX-Knopf in die Position (SUN)☼ , da sonst die Sensorlampe nicht funktionieren könnte!

HINWEIS:

1.Sollte von einem Elektriker oder einer erfahrenen Person installiert werden.
2.Vermeiden Sie es, es auf den Unruheobjekten zu installieren.
3.Es sollte kein Hindernis geben und sich das Objekt vor dem Erkennungsfenster bewegen, das die Erkennung bewirkt.
4.Vermeiden Sie die Installation in der Nähe von Lufttemperaturänderungszonen wie Klimaanlage, Zentralheizung usw.
5.Zu Ihrer Sicherheit öffnen Sie bitte die Abdeckung nicht, nach der Installation.

Problem und Lösung:

1.Die Last funktioniert nicht:
a. Bitte überprüfen Sie, ob die Stromversorgung und der Anschluss des Geräts korrekt sind.
b. Überprüfen Sie, ob das Gerät funktioniert.
c. Überprüfen Sie, ob das Arbeitslicht mit dem Umgebungslicht übereinstimmt.
2.Die Empfindlichkeit ist gering:
a. Bitte prüfen Sie, ob vor dem Erkennungsfenster ein Hindernis für den Empfang der Signale besteht.
b. Bitte prüfen Sie, ob die Umgebungstemperatur zu hoch ist.
c. Bitte prüfen Sie, ob sich die Signalquelle in den Erkennungsfeldern befindet.
d. Bitte prüfen Sie, ob die Einbauhöhe mit der in der Anleitung angegebenen Höhe übereinstimmt.
3.Der Sensor kann nicht automatisch abschalten:
a. Überprüfen Sie, ob in den Erkennungsfeldern kontinuierliche Signale vorhanden sind.
b. Überprüfen Sie, ob die Zeitverzögerung auf die längste eingestellt ist.
c. Überprüfen Sie, ob die Stromversorgung mit der Anweisung übereinstimmt.
d. Überprüfen Sie, ob sich die Temperaturänderung offensichtlich dem Sensor nähert, wie z.B. Klimaanlage oder Zentralheizung usw.

ENTSORGUNG
Korrekte Entsorgung dieses Produkts

Diese Kennzeichnung weist darauf hin, dass dieses Produkt nicht mit anderen Haushaltsabfällen entsorgt werden darf. Um mögliche Schäden für die Umwelt oder die menschliche Gesundheit durch unkontrollierte Abfallentsorgung zu vermeiden, recyceln Sie es verantwortungsvoll, um die nachhaltige Wiederverwendung von Materialressourcen zu fördern. Um Ihr Altgerät zurückzugeben, nutzen Sie bitte die Rückgabe- und Sammelsysteme oder wenden Sie sich an den Händler, bei dem Sie das Produkt erworben haben. Dieser kann das Produkt einem umweltgerechten Recycling zuführen.

NL

Gefeliciteerd met uw nieuwe infrarood bewegingssensor!

Dit product beschikt over een uiterst gevoelige sensor van hoge kwaliteit met geïntegreerde schakeling technologie. Deze combineert automatisatie met energiebesparing met de hulp van infraroodstralingen om bewegingen te detecteren. Zodra er een object het detectieveld betreedt, treedt de lamp in werking. De sensor onderscheidt automatisch dag en nacht. De sensor is gemakkelijk te installeren en kan op verscheidene plaatsen gebruikt worden.(①)

SPECIFICATIES:

Stroomspanning: 220-240V/AC
Stroomfrequentie: 50/60Hz
Omgevingslicht: <10-2000LUX (Aanpasbaar)
Time-Delay: Min.10sec±2sec
Max.7min±2min
Nominale belasting: Max.1200W ☼
300W
Detectieveld: 360°
Detectieafstand: Max 8m (<24°C)
Werktemperatuur: -20~+40°C
Werkvochtigheid: <93%RH
Stroomverbruik: ongeveer 0.5W
nstallatiehoogte 2.2-4m
Bewegingsdetectie Snelheid 0.6~1.5m/s

WERKING:

1.De sensor onderscheidt automatisch dag en nacht. De omgevingslicht instellingen kunnen aangepast worden zodat de sensor naar wens werkt: Op de SUN (max) stand, zal de sensor dag en nacht werken. Op de MOON (min) stand, zal deze alleen werken als het omgevingslicht minder dan 10LUX bedraagt. Bekijk de “Test” instructies om deze instellingen aan te passen.
2.Als de sensor een tweede signaal detecteert terwijl de lamp nog in werking is, zal de lamp langer aan blijven.
3.Instelbare Time-delay: de duur kan naar wens aangepast worden. Minimum duur 10±2 sec, maximum duur 7±2 min.

INSTALLATIE: (②)

WAARSCHUWING	**Elektrische schokken kunnen dodelijk zijn!**
	1.Moet geïnstalleerd worden door een elektricien. 2.Schakel het apparaat uit. 3.Bedek objecten rondom de plaats van installatie. 4.Zorg ervoor dat het apparaat niet ingeschakeld kan worden.

1.Schakel het apparaat uit.
2.Verwijder de transparante vinyl kap onderaan de sensor.
3.Maak de schroeven van de behuizing los. Bevestig de bedrading.
4.Maak de schroeven vast, plaats de transparante vinyl kap terug op zijn plaats.
5.Rek de metalen veren naar omhoog, totdat deze in een verticale “I” positie staan, plaats de sensor in het installatie gat in het plafond. Laat de veren los, de sensor is geïnstalleerd.
6.Schakel het apparaat terug in na installatie om te testen.

BEHUIZING SCHEMA: (③)

TEST:(④)

1.Draai de TIME-knop linksom naar de minimumstand, draai de LUX-knop rechtsom naar de maximumstand (sun).
2.Schakel het apparaat in, de sensor moet gedurende 30 seconden opwarmen, hierna zal deze in werkmodus gaan.
3.Zet de lamp eenmalig aan en uit, 5 ~10 seconden later zal de sensor in werking treden.
4.Draai de LUX-knop linksom naar de minimumstand (moon). De sensor zou niet meer mogen werken nadat de lamp uit is. Indien je het detectieveld bedekt met een ondoorzichtig voorwerp (handdoek, etc.), zal de lamp in werking treden. Indien er geen beweging gedetecteerd wordt gaat de lamp na ongeveer 10±2 seconden uit.

Opmerking: bij daglicht dient de LUX-knop op de maximumstand te staan, anders zal de lamp niet werken!

OPMERKING:

1.De sensor moet geïnstalleerd worden door een elektricien of ervaren persoon.
2.Installeer de sensor niet op een onstabiel oppervlak.
3.Het detectieveld van de sensor dient niet bedekt te worden aangezien dit de werking van de sensor zal beïnvloeden.
4.Houdt de sensor uit de buurt van extreme temperaturen, bv. airconditioner, centrale verwarming, etc.
5.Voor uw veiligheid, open de kap niet wanneer u een defect ontdekt na installatie.

PROBLEEMOPLOSSING:

1.De lamp werkt niet:
a. Controleer of de bedrading en de lamp correct met de sensor verbonden zijn.
b. Controleer of de lamp niet defect is.
c. Controleer of de lichtinstellingen overeenstemmen met het omgevingslicht.
2.Slechte detectie:
a. Controleer of het detectieveld verhinderd wordt, waardoor het geen signalen kan ontvangen.
b. Controleer of de temperatuur van de omgeving niet te hoog is.
c. Controleer of het signaal zich in het detectieveld bevindt.
d. Controleer of de installatiehoogte overeenstemt met de vereiste hoogte, zoals vermeld in de instructies.
3.De sensor kan de lamp niet automatisch uitschakelen:
a. Controleer of er geen constant signaal gegeven wordt in het detectieveld.
b. Controleer of de Time-Delay niet op de maximumduur staat.
c. Controleer of de stroomspanning overeenstemt met deze vermeld in de instructies.
d. Controleer of de sensor in contact komt met extreme temperatuurverschillen, vb. airconditioner of centrale verwarming, etc.

VERWIJDERING
Correcte verwijdering van dit product

Deze markering geeft aan dat dit product niet samen met ander huishoudelijk afval mag worden weggegooid. Om mogelijke schade aan het milieu of de menselijke gezondheid door ongecontroleerde afvalverwijdering te voorkomen, dient u het product op een verantwoorde wijze te recyclen om het duurzame hergebruik van materiële hulpbronnen te bevorderen. Gelieve gebruik te maken van retour- en ophaalsystemen, indien u uw gebruikte apparaat wilt retourneren. Of neem contact op met de winkel waar u het product hebt gekocht. Zij kunnen dit product gebruiken voor milieuvriendelijke recycling.

FR

Nous vous remercions d'utiliser notre détecteur de mouvement à infrarouge!

Ce produit est équipé d' un excellent détecteur de sensibilité et un circuit intégré. Il rassemble automatisme, commodité, sécurité, économie d'énergie et fonctions pratiques. Il utilise l'énergie infrarouge de l'homme en tant que source de signal et déclenche la lumière immédiatement lors d' une entrée dans le champ de détection. Il identifie automatiquement le jour et la nuit. Il est facile à installer et de très longue durée.①)

CARACTÉRISTIQUES:

Alimentation: 220-240V/AC
Fréquence: 50/60Hz
Lumière ambiante: <10-2000LUX (ajustable)
Temporisation: Min.10sec±2sec
Max.7min±2min
Charge nominale: Max.1200W ☼
300W
Champ de détection: 360°
Distance de détection: 8m max(<24℃)
Température de fonctionnement: -20~+40℃
Humidité de fonctionnement: <93%RH
Consommation d' énergie: approx 0.5W
Hauteur d' installation: 2.2-4m
Détection vitesse de déplacement: 0.6-1.5m/s

FONCTIONS:

1.Identifie automatiquement le jour et la nuit. La lumière ambiante peut être réglée en fonction de vos souhaits: lorsque vous tournez à SUN (max), elle fonctionne de jour comme de nuit, lorsque vous la réglez sur MOON (min), elle ne fonctionne que dans une lumière ambiante de moins de 10LUX. Comme pour les réglages, n' hésitez pas à faire des tests.
2.Le temps de temporisation s' additionne continuellement : S' il reçoit un deuxième signal d'induction au cours de la première induction, il calcule à nouveau le temps sur le reste de la première base de temporisation (temps défini).
3.Le temps de temporisation est réglable: il peut être réglé selon vos souhaits, le minimum est de 10 s ± 2 s, le maximum de 7 min ± 2 min.

INSTALLATION: (②)

WARNING



Danger de mort par électrocution !
1.L' appareil doit être installé par un électricien professionnel.
2.Déconnectez la source d'alimentation.
3.Couvrez ou évitez tous les composants sous tension adjacents.
4.Assurez-vous que l'appareil ne puisse pas être allumé.

1.Coupez le courant.
2.Déplacez le couvercle en vinyle transparent qui se trouve au bas du capteur.
3.Desserrez les vis dans la borne de connexion, connectez l'alimentation et la charge nominale à la borne de connexion du capteur conformément au schéma de connexion.
4.Serrez les vis puis placez le couvercle en vinyle transparent dans sa position d'origine.
5.Pliez le ressort métallique du capteur vers le haut, jusqu' à ce qu' ils se trouvent en position «I» avec le capteur, puis placez le capteur dans le trou ou dans la boîte d' installation située au plafond, la taille étant similaire à celle de l' article. En relâchant le ressort, le capteur sera réglé dans cette position d'installation.
6.Une fois l' installation terminée, le capteur peut être branché et testé.

SCHÉMA DE CONNEXION:(③)

TEST:(④)

1.Tournez le bouton TIME au minimum dans le sens contraire des aiguilles d'une montre et tournez le bouton LUX au maximum dans le sens des aiguilles d'une montre (SUN).
2.Allumez l'appareil, le capteur se chargera et préchaufffera. 30 secondes plus tard, le capteur entrera en mode de fonctionnement.
3.5 à 10 secondes après que le voyant s'éteigne pour la première fois puis détecte un mouvement, la lumière fonctionnera.
4.Tourner le bouton LUX au minimum (MOON) dans le sens anti-horaire. Le capteur ne fonctionnera pas et la lumière cessera de fonctionner aussi. La charge devrait fonctionner si vous couvrez la fenêtre de détection avec un objet opaque (serviette, etc.). S' il n' y a plus d' autre signal d' induction, la charge devrait cesser de fonctionner dans les 8 à 12 secondes et la lumière s' éteindra.

Remarque: lorsque vous testez l' appareil à la lumière du jour, veuillez tourner le bouton LUX en position "+"☼(SUN), sinon la lampe du capteur ne fonctionnerait pas!

NOTES:

1.L' appareil doit être installé par un électricien ou une personne expérimentée.
2.Ne l' installez pas sur une superficie instable ou dangereuse.
3.Il ne doit y avoir aucune entrave ou objets en mouvement devant la fenêtre de détection pour effectuer le test.
4.Évitez de l' installer près des zone de modification de la température de l' air telles que la climatisation, le chauffage central, etc.
5.Pour votre sécurité, veuillez ne pas ouvrir le couvercle après installation.

PROBLÈMES ET RÉSOLUTIONS :

1.La lumière ne fonctionne pas :
a. Vérifiez si la connexion de la source d'alimentation et de la charge est correcte.
b. Vérifiez si la charge est bonne.
c. Vérifiez si le réglage de la lumière correspond à la lumière ambiante.
2.La sensibilité est faible:
a. Vérifiez s'il y a un obstacle devant le détecteur qui l' empêcherait de recevoir les signaux.
b. Vérifiez si la température ambiante est trop élevée.
c. Vérifiez si la source du signal d'induction est dans le champ de détection.
d. Vérifiez si la hauteur d'installation correspond à la hauteur requise dans les instructions.
e. Vérifiez si l'orientation est correcte.
3.Le capteur ne coupe pas la lumière automatiquement :
a. Vérifiez s'il y a un signal continu dans le champ de détection.
b. Vérifiez si le temporisateur est réglé à la position maximale.
c. Vérifiez si la puissance correspond aux instructions.
d. Vérifiez si la température à proximité du capteur change de manière évidente, telle qu' un climatiseur, chauffage central, etc.

RECYCLAGE
Élimination correcte de ce produit

Ce symbole indique que ce produit ne doit pas être jeté avec les autres déchets ménagers. Pour éviter que l'élimination incontrôlée des déchets ne nuise à l'environnement ou à la santé humaine, recyclez le produit de manière responsable afin de promouvoir la réutilisation durable des ressources matérielles. Pour retourner votre appareil usagé, veuillez utiliser les systèmes de retour et de collecte ou contacter le détaillant où le produit a été acheté. Il pourra reprendre ce produit pour le recycler en toute sécurité pour l'environnement.

PT

Bem-vindo ao usar o sensor de movimento infravermelho!

O produto adota o detector de boa sensibilidade, circuito integrado. Reúne automatismos, segurança conveniente, economia de energia e funções práticas. Ele utiliza a energia infravermelha do ser humano como fonte de sinal de controle, ele pode iniciar a carga de uma só vez quando se entra no campo de detecção. Pode identificar dia e noite automaticamente. É fácil de instalar e usado amplamente.(①)

ESPECIFICAÇÃO:

Fonte de energia: 220-240V / AC
Freqüência de Alimentação: 50 / 60Hz
Luz ambiente: <10-2000LUX (ajustável)
Atraso de tempo: Min.10sec ± 2sec
Max.7min ± 2min
Carga nominal: Max.1200W ☼
300W
Faixa de detecção: 360 °
Distância de Detecção: 8m max (<24 ℃)
Temperatura de trabalho: -20 ~ + 40 ℃
Humidade de trabalho: <93% RH
Consumo de energia: aprox 0.5W
Altura de instalação: 2,2-4 m
Velocidade movente da detecção: 0.6-1.5m / s

FUNÇÃO:

1.Identifique dia e noite automaticamente. Pode ajustar a luz ambiente de acordo com o seu desejo: quando se volta para SUN (max), ela funciona durante o dia e à noite. Quando virar para MOON (min), ele só funcionará sob uma circunstância menor que 10LUX. Como para o Ajustamento, por favor recorra a um modo de teste.
2.O tempo de retardo é adicionado continuamente: quando recebe o segundo sinal de indução após o primeiro indutor, ele calcula o tempo uma vez mais sobre o restante do primeiro atraso de tempo básico (Tempo de ajuste).
3.Ajuste de atraso de tempo: pode ser ajustado de acordo com o seu desejo. O mínimo é 10 ± 2 seg; o máximo é 7 ± 2min.

INSTALAÇÃO: (②)

WARNING



Perigo de morte por choque elétrico!
1.Deve ser instalado por eletricista profissional.
2.Desconecte a fonte de energia.
3.Cubra ou recue quaisquer componentes vivos adjacentes.
4.Certifique-se de que o dispositivo não pode ser ligado.

1.Desligue a energia.
2.Movendo a tampa de vinil transparente que está na parte inferior do sensor.
3.Soltar os parafusos no terminal de conexão, conectando a potência e a carga nominal ao terminal de conexão do sensor de acordo com o mapa de esboço da conexão.
4.Aperte os parafusos; Coloque a tampa de vinil transparente na estação original.
5.Dobrando a mola de metal do sensor para cima, até que eles estejam na posição "I" com o sensor, então coloque o sensor no orifício ou na caixa de instalação que está no teto, o tamanho é similar com o item. Soltando a mola, o sensor será colocado nesta posição de instalação.
6.Após terminar a instalação, o sensor pode ser conectado à energia e testado.

FIGURA DE ESBOÇO DE CONEXÃO:(③)

TESTE: (④)

1.Gire o botão TIME no sentido anti-horário no mínimo, gire o botão LUX no sentido horário no máximo (sol).
2.Ligue a energia, o sensor será eletrificar e aquecer, 30 seg depois, o item será inserido no local de trabalho.
3.5 ~ 10 segundos após a luz se apagar pela primeira vez e, em seguida, sentindo, a carga deve ser trabalhada.
4.Gire o botão LUX no sentido anti-horário no mínimo (lua). A carga do indutor não deve funcionar depois que a carga parar de funcionar. Se você cobrir a janela de detecção com os objetos opacos (toalha etc), o trabalho de carga. Sob nenhuma condição de sinal de indução, a carga deve parar de funcionar dentro de 10±2 segundos.

Nota: quando testar à luz do dia, por favor, gire o botão ☼LUX para a posição (SUN), caso contrário a lâmpada do sensor não funcionará!

NOTA:

1.Deve ser instalado por eletricista ou homem experiente.
2.Evite instalá-lo nos objetos de desassossego.
3.Não deve haver obstáculo e objeto em movimento na frente da janela de detecção que efetua a detecção.
4.Evite instalá-lo perto de zonas de alteração da temperatura do ar, como ar condicionado, aquecimento central, etc.
5.Considerando sua segurança, não abra a tampa quando encontrar o engate após a instalação.

ALGUM PROBLEMA E MANEIRA RESOLVIDA:

1.A carga não funciona:
a. Por favor, verifique o poder e carga conectar está correto.
b. Verifique se a carga está boa.
c. Verifique se a luz de trabalho corresponde à luz ambiente.
2.A sensibilidade é fraca:
a. Por favor, verifique se há impedimento na frente da janela de detecção para efetuar o recebimento dos sinais.
b. Por favor, verifique se a temperatura ambiente é muito alta.
c. Por favor, verifique se a fonte de sinais está nos campos de detecção.
d. Por favor, verifique se a altura de instalação corresponde à altura mostrada na instrução.
3.sensor não pode fechar o carregamento automaticamente:
a. Verifique se há sinais contínuos nos campos de detecção.
b. Verifique se o tempo de atraso está definido como o mais longo.
c. Verifique se a energia corresponde à instrução.
d. Verifique se a mudança de temperatura se aproxima, obviamente, do sensor, como ar condicionado ou aquecimento central, etc.

DISPOSÃO
Descarte correto deste produto

Esta marcação indica que este produto não deve ser eliminado juntamente com o lixo doméstico. Para evitar possíveis danos ao ambiente ou à saúde humana decorrentes da eliminação descontrolada de resíduos, recicle-os de forma responsável para promover a reutilização sustentável dos recursos materiais. Para devolver o seu dispositivo usado, utilize os sistemas de devolução e recolha ou contacte o revendedor onde o produto foi adquirido. Eles podem levar este produto para reciclagem ambientalmente segura.

HU

Köszönti az infravörös mozgásérzékelő!

A termék kiváló minőségű érzékenységgel rendelkező érzékelőt és integrált áramköri technológiát alkalmaz. Az automatizálást az energiatakarékossági funkciókkal ötvözi, mivel az emberi mozgás érzékelésére infravörös fényt használ. A lámpa azonnal bekapcsol, amint egy személy belép az érzékelési területre. A nappal és az éjszaka automatikus azonosítására képes. Könnyen felszerelhető és széles körben használható. (①)

MŰSZAKI ADATOK:

Feszültség: 220-240 V/AC
Tápfrekvencia: 50/60 Hz
Környezeti fény: 10-2000 lux(állítható)
Késleltetési idő: min.10 mp ±2 mp
Max.7±2 perc
Névleges terhelés: Max.1200 W ☼
300W 🌡
Észlelési tartomány: 360°
Érzékelési távolság: Max. 8 m(<24 °C)
Üzemi hőmérséklet: -20 ~ +40 °C
Üzemi páratartalom: <93% RH
Energiafogyasztás: kb. 0,5 W
Szerelési magasság: 2,2-4 m
Érzékelt mozgássebesség: 0,6-1,5 m/s

FUNKCIÓ:

1.Automatikusan azonosítja a nappalt és az éjszakát. Az érzékelő működéséhez szükséges környezeti fénytartomány igény szerint beállítható: Ha NAP (SUN, max.) állásban van, nappal és éjszaka egyaránt működik. Ha HOLD (MOON, min.) állásban van, akkor csak 10 LUX alatti fényerő esetén működik. A beállítással kapcsolatos információk a „Tesztelés" fejezetben találhatók.
2.Ha a második mozgásjelet akkor kapja, amikor az első még érvényben van, az eszköz az adott pillanattól újraindítja az időkésleltetés számlálását.
3.Késleltetési idő beállítása: igényei szerint állíthatja be. A minimális beállítás 10 ±2 mp, a maximum 7 ±2 perc.

TELEPÍTÉS: (②)

FIGYELMEZTETÉS



Áramütésveszély, ami halált okozhat!

1.A felszerelést kizárólag szakképzett villanyszerelő végezheti.
2.Kapcsolja le az áramellátást.
3.Fedje be vagy takarja le a közelben található mozgó tárgyakat.
4.Ügyeljen arra, hogy ne lehessen bekapcsolni az eszközt.

1.Kapcsolja ki az áramot.
2.Távolítsa el az átlátszó műanyag burkolatot az érzékelő aljáról.
3.Lazítsa meg a sorkapocs csavarjait. Ezután csatlakoztassa a tápellátást és az érzékelő sorkapcsán feltüntetett maximális terhelést (lásd a sorkapocs bekötési rajzát).
4.Húzza meg a csavarokat, helyezze vissza az átlátszó műanyag burkolatot az eredeti helyére.
5.Húzza felfelé az érzékelő fém rugóit, amíg függőleges „I" pozícióba nem kerülnek, majd helyezze az érzékelőt egy, az érzékelő méretének megfelelő mennyezeti furatba vagy szerelődobozba. Engedje el a rugókat, ezzel megtörtént az érzékelő beszerelése.
6.A beszerelést követően kapcsolja vissza a tápellátást, és tesztelje az eszköz működését.

SORKAPCS BEKÖTÉSI RAJZA: (③)

TESZT:(④)

1.Forgassa a TIME gombot az óramutató járásával ellentétes irányban minimum állásig, a LUX gombot pedig forgassa az óramutató járásával megegyező irányban maximális állásba (Nap).
2.Kapcsolja be a tápellátást. Az érzékelőnek 30 másodperc bemelegedési időre van szüksége, azután eléri az üzemi állapotot.
3.Az érzékelő a lámpa első alkalommal történő be-, majd kikapcsolását követő 5–10 másodperc elteltével kezd működni.
4.Forgassa a LUX gombot az óramutató járásával ellentétes irányban minimum állásig (Hold). A terhelés kikapcsolását követően az érzékelőnek nem szabad működnie. Ha az érzékelési területet átlátszatlan tárggyal (törölköző stb.) lefedi, a terhelésnek működnie kell. Ha az érzékelő nem észlel újabb mozgást, az terhelésnek 10±2 másodperc után ki kell kapcsolódnia.

Megjegyzés: ha a tesztelést nappal végzi, a LUX gombot fordítsa maximum állásba, ellenkező esetben az érzékelős lámpa nem fog működni!

MEGJEGYZÉS:

1.A telepítést villanyszerelőnek vagy tapasztalt személynek kell végeznie.
2.Ne szerelje a készüléket instabil tárgyra.
3.Az érzékelési terület előtt ne legyen akadály vagy mozgó tárgy, mert ez befolyásolja a mozgásészlelést.
4.Ne szerelje nagy hőmérsékletváltozású tárgyak, pl. légkondicionáló, központi fűtés stb. közelébe.
5.A felszerelés után, ha hibát észlel, saját biztonsága érdekében ne nyissa fel a készülék fedelét.

HIBAELHÁRÍTÁS:

1.A lámpa nem működik:
a.Ellenőrizze, hogy az érzékelő csatlakozása az áramellátáshoz és a lámpához megfelelő.
b.Ellenőrizze, hogy a terhelés működik-e.
c.Ellenőrizze, hogy a lámpa működése megfelel-e a környezeti fényerősségnek.
2.Az érzékenység gyenge:
a.Ellenőrizze, hogy nincs-e az érzékelő előtt a jelek fogadását gátló akadály.
b.Ellenőrizze, hogy a környezeti hőmérséklet nem túl magas-e.
c.Ellenőrizze, hogy a jelforrás az érzékelési tartományban van-e.
d.Ellenőrizze, hogy a telepítési magasság megfelel-e az utasításoknak.
3.Az érzékelő nem képes automatikusan kikapcsolni a lámpát:
a.Ellenőrizze, hogy az érzékelési területen nincs-e folyamatos mozgás.
b.Ellenőrizze, hogy a késleltetés nincs-e maximális helyzetbe állítva.
c.Ellenőrizze, hogy a tápellátás feszültsége megfelel-e az utasításban megadott követelményeknek.
d.Ellenőrizze, hogy nincs-e hőmérsékletváltozás az érzékelő közelében, pl. légkondicionáló, központi fűtés stb.

HULLADÉKKEZELÉS
A termék megfelelő hulladékkezelése

Ez a jelzés azt mutatja, hogy a termék nem helyezhető a háztartási hulladékba. Az ellenőrizetlen hulladékártalmatlanításból eredő esetleges környezeti károk vagy emberi egészségkárosodás megelőzése érdekében a termék hulladékkezelését felelősségteljesen kell végezni, az anyagi erőforrások fenntartható újrahasznosításának elősegítése érdekében. A használt eszköz hulladékkezeléséhez használja a visszaszállítási és hulladékgyűjtő rendszereket, vagy vegye fel a kapcsolatot a kereskedővel, akitől beszerezte a terméket. A kereskedők gondoskodnak a termék környezetvédelmi szempontból biztonságos újrahasznosításáról.

SK

Vitajte pri používaní infračerveného snímača pohybu!

Výrobok obsahuje citlivý snímač vysokej kvality a technológiu integrovaných obvodov. Kombinuje automatizáciu s funkciami na úsporu energie, pričom využíva infračervené žiarenie na detekciu pohybu ľudí. Zapne sa okamžite, keď nejaká osoba vstúpi do poľa detekcie. Dokáže tiež automaticky rozlíšiť deň a noc. Inštalácia je jednoduchá a používanie je vhodné v mnohých situáciách.(①)

ŠPECIFIKÁCIE:

Napätie: 220 – 240 V/AC
Napájacia frekvencia: 50/60 Hz
Okolité osvetlenie: 10–2000luxov (nastaviteľné)
Časové oneskorenie: Min.10s±2s
Max.7 min±2 min
Menovité zaťaženie: Max. 1200 W ☼
300 W 🌡
Rozsah detekcie: 360°
Vzdialenosť detekcie: Max. 8 m (<24 °C)
Prevádzková teplota: -20 až +40 °C
Vlhkosť pracovného prostredia: <93 % RH
Spotreba energie: približne 0,5 W
Výška montáže: 2,2 – 4 m
Rýchlosť pohybu pri detekcii: 0,6 – 1,5 m/s

FUNKCIE:

1.Automatické rozlíšenie dňa a noci. Môžete upraviť rozsah hodnôt okolitého osvetlenia, aby snímač pracoval podľa vašich potrieb: Keď je nastavená hodnota SUN (max.), zariadenie pracuje vo dne i v noci. Keď je nastavená hodnota MOON (min.), zariadenie bude pracovať len pri okolitom osvetlení nižšom ako 10 luxov. Informácie o možnostiach úpravy nájdete v časti „Test ".
2.Ak zariadenie dostane signál o druhom pohybe, keď ešte prebieha prvý pohyb, reštartuje výpočet časového oneskorenia.
3.Úprava časového oneskorenia: môžete nastaviť podľa svojich potrieb. Minimálna hodnota je 10±2 s; maximálna hodnota je 7±2 min.

INŠTALÁCIA: (②)

VÝSTRAHA



Nebezpečenstvo usmrtenia v dôsledku zásahu elektrickým prúdom!

1.Zariadenie musí inštalovať odborný elektrotechnik.
2.Odpojte zdroj napájania.
3.Zakryte alebo zadoňte akékoľvek pohybujúce sa predmety v blízkosti.
4.Zabezpečte, aby sa zariadenie nemohlo zapnúť.

1.Vypnite napájanie.
2.Odstráňte priehľadný vinylový kryt v dolnej časti snímača.
3.Uvoľnite skrutky svorkovnice. Potom pripojte napájanie a zaťaženie s hodnotou nižšou ako maximálna hodnota k svorkovnici snímača (pozrite si schému svorkovnice).
4.Utiahnite skrutky, umiestnite naspäť priehľadný vinylový kryt.
5.Natiahnite kovové pružiny snímača nahor tak, aby sa dostali do zvislej polohy v tvare „I ", potom umiestnite snímač do otvoru alebo inštalačného puzdra v strope, ktorých veľkosť je podobná veľkosti snímača. Uvoľnite pružiny a snímač sa tak nainštaluje.
6.Po dokončení inštalácie znova zapnite napájanie a otestujte zariadenie.

SCHÉMA SVORKOVNICE:(③)

TEST: (④)

1.Otočte gombík TIME v protismere hodinových ručičiek na minimum, otočte gombík LUX v smere hodinových ručičiek na maximum (SUN).
2.Zapnite napájanie. Snímač potrebuje 30 sekúnd na zahriatie, potom prejde do pracovného režimu.
3.Zapnite svetlo a vypnite ho prvýkrát, 5 ~ 10 sekúnd neskôr a potom začne snímač pracovať.
4.Otočte gombík LUX v protismere hodinových ručičiek na minimum (MOON). Snímač by potom nemal pracovať, keď sa vypne zaťaženie. Ak zakryjete detekčný povrch nepriehľadným predmetom (uterákom atď.), zaťaženie bude fungovať. Ak nebude zistený žiadny ďalší pohyb, zaťaženie prestane pracovať do 10s±2s.

Poznámka: Pri testovaní za denného svetla otočte gombík LUX na maximálnu hodnotu, v opačnom prípade nebude môcť svietidlo so snímačom pracovať!

POZNÁMKA:

1.Inštaláciu musí vykonať elektrotechnik alebo iná kvalifikovaná osoba.
2.Neinštalujte na nestabilných predmetoch.
3.Pred detekčným povrchom sa nesmie vyskytovať žiadna prekážka ani pohyb, ktoré by bránili detekcii.
4.Neinštalujte v blízkosti priestorov, v ktorých dochádza k zmenám teplôt, napríklad v blízkosti klimatizácie, ústredného kúrenia atď.
5.V záujme vlastnej bezpečnosti neotvárajte kryt zariadenia, keď po inštalácii zistíte poruchu.

RIEŠENIE PROBLÉMOV:

1.Zaťaženie nefunguje:
a.Skontrolujte, či zdroj napájania a zaťaženie sú správne pripojené k snímaču.
b.Skontrolujte, či zaťaženie dokáže pracovať.
c.Skontrolujte, či osvetlenie počas prevádzky zodpovedá okolitému osvetleniu.
2.Citlivosť je nízka:
a.Skontrolujte, či sa pred detekčným povrchom nenachádza žiadna prekážka, ktorá by bránila príjmu signálu.
b.Skontrolujte, či teplota okolitého prostredia nie je príliš vysoká.
c.Skontrolujte, či je zdroj signálu v poli detekcie.
d.Skontrolujte, či výška inštalácie zodpovedá výške požadovanej podľa pokynov.
3.Snímač nedokáže automaticky vypnúť zaťaženie:
a.Skontrolujte, či nedochádza k nepretržitému výskytu signálu v poli detekcie.
b.Skontrolujte, či nie je časové oneskorenie nastavené na najdlhšiu hodnotu.
c.Skontrolujte, či napájanie zodpovedá požiadavkám podľa pokynov.
d.Skontrolujte, či v blízkosti snímača nedochádza k zmenám teplôt napríklad v dôsledku klimatizácie alebo ústredného kúrenia atď.

ZNEŠKODŇOVANIE
Správna likvidácia tohto výrobku

Toto označenie znamená, že tento výrobok sa nemá likvidovať spolu s iným odpadom z domácnosti. Aby sa zabránilo ohrozeniu životného prostredia alebo ľudského zdravia nekontrolovaným zneškodnením odpadu, výrobok zodpovedne recyklujte s cieľom podporiť udržateľné opätovné použitie materiálových zdrojov. Ak chcete používaný prístroj vrátiť, využite systémy vrátenia alebo zberu alebo sa obráťte na maloobchodného predajcu, u ktorého ste výrobok zakúpili. Môže od vás výrobok prevziať na vykonanie recyklovania, ktoré je pre životné prostredie bezpečné.

SV

Välkommen till din infraröda rörelsesensor!

Produkten använder en känslig detektor och integrerad kretsteknik med hög kvalitet. Den kombinerar automatisering med energibesparing genom att använda infrarött ljus för att känna av mänskliga rörelser. Den kopplar till lasten direkt när en person kommer in i detekteringsfältet. Den kan även känna av skillnaden mellan dag och natt automatiskt. Den är enkel att installera och har ett brett användningsområde. (①)

SPECIFIKATIONER:

Spänning: 220–240 V/AC
Effektfrekvens: 50/60 Hz
Bakgrundsbelysning: 10–2000 LUX (justerbart)
Tidsfördröjning: Min. 10 sek±2 sek
Max. 7 min±2 min
Nominell belastning: Max. 1200 W
300 W
Detekteringsområde: 360°
Detekteringsavstånd: Max. 8 m (<24 °C)
Driftstemperatur: -20–40 °C
Luftfuktighet vid drift: <93 % RH
Strömförbrukning: cirka 0,5 W
Installationshöjd: 2,2–4 m
Detektionshastighet för rörelse: 0,6–1,5 m/s

FUNKTIONALITET:

1.Känner av skillnaden mellan dag och natt automatiskt. Du kan justera intervallet för omgivande ljusstyrka och låta sensorn fungera efter dina behov: När den vrids till SOL (max.) fungerar den både dag och natt. När den vrids till MÅNE (min.) fungerar den endast vid en ljusstyrka under 10 LUX. Se avsnittet ” Testa” för mer information om att justera.
2.Om sensorn känner av en andra rörelse medan den första fortfarande är aktiv startar den om beräkningen av tidsfördröjningen.
3.Justera tidsfördröjningen: den kan ställas in efter behov. Min. är 10±2 sek och max. är 7±2 min.

MONTERA: (②)

VARNING

Risk för livsfara vid elektrisk stöt!

1.Måste installeras av professionell elektriker.
2.Koppla bort strömkällan.
3.Täck över eller skärma av alla intilliggande rörliga föremål.
4.Se till att enheten inte kan slås på.

1.Koppla bort strömmen.
2.Ta bort det genomskinliga vinylhöljet på undersidan av sensorn.
3.Ta bort skruvarna i anslutningsdosan. Anslut sedan strömmen och lasten, enligt märkströmmen, till givarens anslutningsdosa (se anslutningsdosans kopplingsschema).
4.Dra åt skruvarna och montera tillbaka det genomskinliga vinylhöljet.
5.Sträck sensorns metallfjädrar uppåt tills de är vertikala i läget ” I” . Placera sedan sensorn i ett hål eller en installationsdosa i taket vars storlek liknar sensorns. Släpp fjädrarna för att montera klart sensorn.
6.När installationen är slutförd ska du slå på strömmen igen och testa enheten.

ANSLUTNINGSDOSANS KOPPLINGSSCHEMA: (③)

TESTA:(④)

1.Vrid vredet TIME moturs till minimum och vrid vredet LUX medurs till maximalt (sol).
2.Slå på strömmen. Sensorn behöver 30 sekunder för att värmas upp och börjar sedan fungera.
3.Tänd lampan och släck den sedan för första gången. Efter cirka 5–10 sekunder börjar sensorn att fungera.
4.Vrid vredet LUX moturs till minimum (måne). Sensorn bör inte fungera efter att lasten kopplas bort. Om du täcker detekteringsytan med ett opakt objekt (såsom en handduk) är lasten tillkopplas. När inga fler rörelser detekteras bör lasten kopplas bort inom 10 sek±2 sek.

Obs! Vid test i dagsljus ska du vrida vredet LUX till maximalt. I annats fall kanske sensorn inte fungerar!

OBS!

1.Ska installeras av behörig elektriker eller erfaren person.
2.Undvik att montera sensorn på olämpliga ytor.
3.Det får inte finnas något hinder eller rörligt föremål framför detekteringsytan som påverkar detekteringen.
4.Undvik att montera sensorn nära zoner med stora temperaturförändringar såsom luftkonditionering eller centralvärme osv.
5.För din egen säkerhet ska du inte öppna höljet vid ett fel efter installationen.

FELSÖKA:

1.Lasten är inte tillkopplad:
a.Kontrollera om strömmen och lasten är korrekt anslutna till sensorn.
b.Kontrollera om lasten kan kopplas till.
c.Kontrollera om lampans ljusstyrka överensstämmer med den omgivande ljusstyrkan.
2.Känsligheten är svag:
a.Kontrollera om det finns något hinder framför detekteringsytan som påverkar signalerna som tas emot.
b.Kontrollera om den omgivande temperaturen är för hög.
c.Kontrollera om signalkällan befinner sig inom detekteringsområdet.
d.Kontrollera om monteringshöjden motsvarar höjden som krävs i anvisningarna.
3.Sensorn kan inte koppla bort lasten automatiskt:
a.Kontrollera om det finns kontinuerliga signaler inom detekteringsområdet.
b.Kontrollera om tidsfördröjningen är ställd till den längsta.
c.Kontrollera om strömstyrkan motsvarar kravet i anvisningarna.
d.Kontrollera om temperaturen ändras plötsligt nära sensorn såsom med en luftkonditionering eller centralvärme osv.

AVYTTRING
Korrekt avfallshantering av denna produkt

Denna märkning anger att denna produkt inte ska kastas tillsammans med annat hushållsavfall. För att förhindra eventuella skador på miljön eller människors hälsa från okontrollerad avfallshantering, återvinn den på ett ansvarsfullt sätt för att främja en hållbar återanvändning av materialresurser. För att returnera din använda enhet, använd retur- och insamlingssystemen eller kontakta återförsäljaren där produkten köptes. De kan ta emot produkten för miljösäker återvinning.a

CS

Vítejte u používání infračerveného detektoru pohybu!

Výrobek obsahuje vysoce citlivý detektor a technologii integrovaného obvodu. Díky využití infračerveného záření k detekci pohybu osob výrobek kombinuje automatizaci s funkcemi úspory energie. Jakmile do pole detekce vstoupí osoba, zařízení okamžitě zapne zátěž. Zařízení dokáže také automaticky rozpoznat den a noc. Snadno se montuje a nabízí široký rozsah využití. (①)

TECHNICKÉ ÚDAJE:

Napětí: 220–240 V AC
Frekvence napájení: 50/60 Hz
Okolní osvětlení: 10–2000 luxů(nastavitelné)
Doba zpoždění:min. 10s ± 2s
max. 7min ± 2min
Jmenovité zatížení:max.1200W
300W
Rozsah detekce: 360°
Dosah detekce: max. 8 m (< 24 °C)
Provozní teplota: −20~+40 °C
Provozní vlhkost: < 93 % rel. vlh.
Spotřeba energie: přibl. 0,5 W
Montážní výška: 2,2–4 m
Rychlost pohybu detekce: 0,6–1,5 m/s

FUNKCE:

1.Automatické rozpoznání dne a noci. Rozsah okolního osvětlení lze pro senzor nastavit tak, aby fungoval podle vašich potřeb: Při otočení do polohy SLUNCE (maximum) bude detektor fungovat ve dne i v noci. Při otočení do polohy MĚSÍC (minimum) bude fungovat pouze při intenzitě osvětlení nižší než 10 luxů. Nastavení viz část „Test “ níže.
2.Pokud detektor přijme signál druhého pohybu a stále dochází k prvnímu pohybu, počítání doby zpoždění se restartuje.
3.Nastavení doby zpoždění: Možnost lze nastavit podle vašich potřeb. Minimum je 10 s ± 2 s, maximum je 7 min ±s 2 min.

MONTÁŽ: (②)

VAROVÁNÍ

Nebezpečí smrti následkem úrazu elektrickým proudem!

1.Montáž musí provést profesionální elektrikář.
2.Odpojte zdroj napájení.
3.Zakryjte nebo zacloňte všechny blízké pohybující se objekty.
4.Zajistěte, aby zařízení nebylo možné zapnout.

1.Vypněte napájení.
2.Sejměte průhledný vinylový kryt na spodní části senzoru.
3.Povolte šrouby v připojovací svorce. Poté připojte napájení a zátěž s maximálními hodnotami k připojovací svorce senzoru (viz schéma připojovací svorky).
4.Utáhněte šrouby a vraťte průhledný vinylový kryt zpět na původní místo.
5.Napněte kovové pružiny senzoru směrem nahoru, dokud nebudou ve vertikální poloze „I “. Poté vložte senzor do otvoru nebo montážní skříňky ve stropě, jejíž velikost bude podobná velikosti senzoru. Uvolněte pružiny, a senzor se tak namontuje.
6.Po dokončení montáže znovu zapněte napájení a otestujte zařízení.

SCHÉMA PŘIPOJOVACÍ SVORKY:(③)

TEST: (④)

1.Otočte knoflíkem TIME proti směru hodinových ručiček do polohy minima. Knoflíkem LUX otočte ve směru hodinových ručiček do polohy maxima (Slunce).
2.Zapněte napájení. Senzor potřebuje 30 sekund k zahřátí a poté přejde do provozního režimu.
3.Poprvé zapněte světlo a zase vypněte. Za 5~10 sekund začne senzor fungovat.
4.Otočte knoflíkem LUX proti směru hodinových ručiček do polohy minima (Měsíc). Senzor by měl přestat fungovat, jakmile se ukončí zátěž. Jakmile zakryjete detekční povrch neprůhledným předmětem (ručníkem atd.), zátěž bude fungovat. Nebude-li detekován žádný další pohyb, zátěž by měla za 10 s ± 2 s přestat fungovat.

Poznámka: Testujete-li zařízení za denního světla, otočte knoflík LUX do polohy maxima, jinak nebude žárovka senzoru fungovat.

POZNÁMKA:

1.Montáž musí provést elektrikář nebo zkušená osoba.
2.Zařízení nesmí být namontováno na nestabilních předmětech.
3.Před detekčním povrchem nesmí být žádná překážka ani pohybující se předmět, které by mohly ovlivňovat detekci.
4.Nemontujte zařízení do blízkosti zón se změnou teploty, jako do blízkosti klimatizace, centrálního topení atd.
5.Pokud po montáži zjistíte poruchu, z důvodu své bezpečnosti neotevírejte kryt.

ŘEŠENÍ PROBLÉMŮ:

1.Zátěž nefunguje:
a.Zkontrolujte, zda jsou napájení a zátěž správně připojeny k senzoru.
b.Zkontrolujte, zda může zátěž fungovat.
c.Zkontrolujte, zda provozní osvětlení odpovídá okolnímu osvětlení.
2.Citlivost je slabá:
a.Zkontrolujte, zda se před detekčním povrchem nenachází nějaká překážka, která by ovlivňovala příjem signálu.
b.Zkontrolujte, zda není okolní teplota příliš vysoká.
c.Zkontrolujte, zda je zdroj signálu v poli detekce.
d.Zkontrolujte, zda výška montáže odpovídá výšce požadované v návodu.
3.Senzor nedokáže automaticky vypnout zátěž:
a.Zkontrolujte, zda v poli detekce nejsou zdroje nepřetržitého signálu.
b.Zkontrolujte, zda není doba zpoždění nastavena na nejdelší.
c.Zkontrolujte, zda napájení odpovídá požadavkům v návodu.
d.Zkontrolujte, zda v blízkosti senzoru nedochází ke zjevným změnám teploty, jako například v blízkosti klimatizace, centrálního topení atd.

LIKVIDACE
Správná likvidace tohoto výrobku

Toto označení znamená, že tento výrobek by neměl být likvidován společně s ostatními odpady z domácnosti. Abyste předešli možnému poškození životního prostředí nebo lidského zdraví v důsledku nekontrolované likvidace odpadu, recyklujte jej zodpovědně a podpořte tak udržitelné opětovné využívání materiálových zdrojů. Pro vrácení použitého zařízení využijte systémy pro vrácení a sběr odpadu nebo se obraťte na prodejce, u kterého byl výrobek zakoupen. Ti mohou tento výrobek převzít k ekologicky bezpečné recyklaci.

EL

Ευχαριστούμε για την αγορά του αισθητήρα κίνησης υπερύθρων!

Το προϊόν διαθέτει υψηλής ποιότητας ανιχνευτή και τεχνολογία ολοκληρωμένου κυκλώματος. Συνδυάζει τον αυτοματισμό με λειτουργίες εξοικονόμησης ενέργειας, χρησιμοποιώντας υπέρυθρη ακτινοβολία για την ανίχνευση των ανθρώπινων κινήσεων. Ενεργοποιεί το φως αμέσως μόλις ένα άτομο εισέρχεται στο πεδίο ανίχνευσης. Μπορεί επίσης να αναγνωρίζει αυτόματα την ημέρα και τη νύχτα. Είναι εύκολο στην εγκατάσταση και μπορεί να χρησιμοποιηθεί ευρέως.(①)

ΠΡΟΔΙΑΓΡΑΦΕΣ:

Τάση: 220-240V/AC
Συχνότητα ισχύος: 50/60 Hz
Φωτισμός περιβάλλοντος: 10-2000LUX (ρυθμιζόμενο)
Χρονοκαθυστέρηση:Ελάχ. 10δευτ±2δευτ
Μέγ. 7λεπτά±2λεπτά
Ονομαστικό φορτίο:Μέγ.1200W
300W
Εύρος ανίχνευσης: 360°
Απόσταση ανίχνευσης: 8μ μέγ. (<24°C)
Θερμοκρασία λειτουργίας: -20~+40°C
Υγρασία λειτουργίας: <93%Σχ. υγρασία
Κατανάλωση ισχύος: περίπου 0,5W
Ύψος εγκατάστασης: 2,2-4 μ
Ταχύτητα ανιχνευόμενης κίνησης: 0,6-1,5μ/δευτ

ΛΕΙΤΟΥΡΓΙΑ:

1.Αυτόματη αναγνώριση ημέρας και νύχτας. Μπορείτε να ρυθμίσετε το εύρος φωτισμού περιβάλλοντος προκειμένου να λειτουργεί ο αισθητήρας ανάλογα με τις ανάγκες σας: Όταν ο επιλογέας είναι στραμμένος στη θέση με τον ΗΛΙΟ (μέγ.), ο αισθητήρας λειτουργεί τόσο την ημέρα όσο και τη νύχτα. Όταν ο επιλογέας είναι στραμμένος στη θέση με τη ΣΕΛΗΝΗ (ελάχ.), ο αισθητήρας λειτουργεί μόνο όταν η φωτεινότητα είναι κάτω από 10LUX. Όσον αφορά τη ρύθμιση, ανατρέξτε στην ενότητα «Δοκιμή» παρακάτω.
2.Εάν ο αισθητήρας λάβει δεύτερο σήμα κίνησης όταν το πρώτο εξακολουθεί να ισχύει, επανεκκινεί τον χρόνο καθυστέρησης από τη δεδομένη στιγμή.
3.Ρύθμιση χρονοκαθυστέρησης: μπορεί να ρυθμιστεί σύμφωνα με τις ανάγκες σας. Το ελάχιστο είναι 10±2 δευτερόλεπτα, το μέγιστο είναι 7±2 λεπτά.

ΕΓΚΑΤΑΣΤΑΣΗ: ②)

ΠΡΟΕΙΔΟΠΟΙΗΣΗ

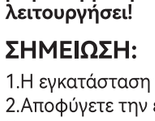

Κίνδυνος θανάτου από ηλεκτροπληξία!

1.Πρέπει να εγκατασταθεί από επαγγελματία ηλεκτρολόγο.
2.Αποσυνδέστε την πηγή τροφοδοσίας.
3.Καλύψτε ή αποφύγετε τυχόν παρακείμενα κινούμενα αντικείμενα.
4.Βεβαιωθείτε ότι η συσκευή δεν μπορεί να ενεργοποιηθεί.

1.Διακόψτε την παροχή ρεύματος.
2.Αφαιρέστε το διαφανές κάλυμμα βινυλίου στο κάτω μέρος του αισθητήρα.
3.Χαλαρώστε τις βίδες στον ακροδέκτη σύνδεσης. Στη συνέχεια, συνδέστε την τροφοδοσία και το φορτίο στον ακροδέκτη σύνδεσης του αισθητήρα (βλέπε διάγραμμα ακροδεκτών σύνδεσης).
4.Σφίξτε τις βίδες και τοποθετήστε το διαφανές κάλυμμα βινυλίου στην αρχική του θέση.
5.Τεντώστε τα μεταλλικά ελατήρια του αισθητήρα προς τα πάνω, μέχρι να είναι κατακόρυφα στη θέση «I» και, στη συνέχεια, τοποθετήστε τον αισθητήρα σε μια οπή ή ένα κουτί εγκατάστασης στην οροφή με μέγεθος παρόμοιο με το μέγεθος του αισθητήρα. Ελευθερώστε τα ελατήρια, ο αισθητήρας θα εγκατασταθεί.
6.Αφού ολοκληρώσετε την εγκατάσταση, ενεργοποιήστε ξανά το ρεύμα και δοκιμάστε τη λειτουργία της συσκευής.

ΔΙΆΓΡΑΜΜΑ ΑΚΡΟΔΕΚΤΩΝ ΣΥΝΔΕΣΗΣ:(③)

ΔΟΚΙΜΗ: (④)

1.Στρέψτε το κουμπί TIME αριστερόστροφα στην ελάχιστη ρύθμιση και το κουμπί LUX δεξιόστροφα στη μέγιστη ρύθμιση (ήλιος).
2.Ενεργοποιήστε την τροφοδοσία. Ο αισθητήρας χρειάζεται 30 δευτερόλεπτα για προθέρμανση και, στη συνέχεια, μπαίνει σε κατάσταση λειτουργίας.
3.Ανάψτε το φως και σβήστε το για πρώτη φορά, 5~ 10 δευτερόλεπτα αργότερα, ο αισθητήρας αρχίζει να λειτουργεί.
4.Στρέψτε το κουμπί LUX αριστερόστροφα στην ελάχιστη ρύθμιση (σελήνη). Ο αισθητήρας δεν πρέπει να λειτουργεί μετά τη διακοπή της λειτουργίας του φωτός. Εάν καλύψετε την επιφάνεια ανίχνευσης με τα αδιαφανές αντικείμενο (πετσέτα κ.λπ.), το φως θα λειτουργήσει. Εάν δεν ανιχνευθεί άλλη κίνηση, το φως θα απενεργοποιηθεί εντός 10±2 δευτερολέπτων.

Σημείωση: κατά τη δοκιμή υπό το φως της ημέρας, στρέψτε το κουμπί LUX στη μέγιστη ρύθμιση, καθώς διαφορετικά η λάμπα του αισθητήρα δεν μπορεί να λειτουργήσει!

ΣΗΜΕΙΩΣΗ:

1.Η εγκατάσταση πρέπει να πραγματοποιηθεί από ηλεκτρολόγο ή έμπειρο άτομο.
2.Αποφύγετε την εγκατάσταση σε ασταθή αντικείμενα.
3.Δεν πρέπει να υπάρχουν εμπόδια ή κινούμενα αντικείμενα μπροστά από την επιφάνεια ανίχνευσης που να επηρεάζουν την ανίχνευση.

4.Αποφύγετε την εγκατάστασή κοντά σε ζώνες μεταβολής της θερμοκρασίας του αέρα, όπως κλιματιστικό, κεντρική θέρμανση κ.λπ.
5.Για την ασφάλειά σας, μην ανοίξετε το κάλυμμα εάν διαπιστώσετε οποιαδήποτε δυσλειτουργία μετά την εγκατάσταση.

ΑΝΤΙΜΕΤΩΠΙΣΗ ΠΡΟΒΛΗΜΑΤΩΝ.

1.Το φως δεν λειτουργεί:
a.Ελέγξτε αν η τροφοδοσία και το φορτίο είναι σωστά συνδεδεμένα στον αισθητήρα.
b.Ελέγξτε εάν το φως μπορεί να λειτουργήσει.
c.Ελέγξτε εάν η ρύθμιση της φωτεινότητας λειτουργίας αντιστοιχεί στο φως του περιβάλλοντος.
2.Η ευαισθησία είναι κακή:
a.Ελέγξτε εάν υπάρχει κάποιο εμπόδιο μπροστά από την επιφάνεια παράθυρο ανίχνευσης που επηρεάζει τη λήψη του σήματος.
b.Ελέγξτε εάν η θερμοκρασία περιβάλλοντος είναι πολύ υψηλή.
c.Ελέγξτε εάν η πηγή σήματος βρίσκεται εντός του πεδίου ανίχνευσης.
d.Ελέγξτε εάν το ύψος εγκατάστασης αντιστοιχεί στο ύψος που ορίζεται στις οδηγίες.
3.Ο αισθητήρας δεν μπορεί να απενεργοποιήσει αυτόματα το φως:
a.Ελέγξτε εάν υπάρχουν συνεχή σήματα στο πεδίο ανίχνευσης.
b.Ελέγξτε αν η χρονική καθυστέρηση έχει οριστεί στη μέγιστη τιμή.
c.Ελέγξτε εάν η ισχύς αντιστοιχεί σε εκείνη που αναγράφεται στις οδηγίες χρήσης.
d.Ελέγξτε αν η θερμοκρασία αλλάζει σημαντικά κοντά στον αισθητήρα, για παράδειγμα, λόγω κλιματισμού, κεντρικής θέρμανσης κ.λπ.

ΑΠΟΡΡΙΨΗ
Κατάλληλη διάθεση αυτού του προϊόντος

Η σήμανση αυτή υποδεικνύει ότι το προϊόν αυτό δεν πρέπει να απορρίπτεται μαζί με άλλα οικιακά απόβλητα. Για να αποφύγετε πιθανές δυσμενείς επιπτώσεις στο περιβάλλον ή την ανθρώπινη υγεία από την ανεξέλεγκτη απόρριψη των αποβλήτων, ανακυκλώστε το με υπευθυνότητα για να προωθήσετε τη βιώσιμη επαναχρησιμοποίηση των υλικών πόρων. Για να επιστρέψετε τη χρησιμοποιημένη συσκευή σας, χρησιμοποιήστε τα συστήματα επιστροφής και συλλογής ή επικοινωνήστε με το κατάστημα λιανικής πώλησης από όπου αγοράστηκε το προϊόν. Αυτοί μπορούν να παραλάβουν αυτό το προϊόν για περιβαλλοντικά ασφαλή ανακύκλωση.

RO

Vă mulţumim că utilizaţi senzorul de mişcare cu infraroşu!

Produsul este prevăzut cu un detector sensibil de înaltă calitate şi cu tehnologia circuitelor integrate. Acesta combină automatizarea cu funcţii de economisire a energiei prin utilizarea radiaţiei infraroşii pentru a detecta mişcările umane. Acesta porneşte sarcina de îndată ce o persoană pătrunde în câmpul de detecţie. De asemenea, poate identifica automat pe timp de zi şi de noapte. Este uşor de instalat şi poate fi utilizat pe scară largă. (①)

SPECIFICAŢII:

Tensiune: 220-240 V/AC
Frecvenţă tehnică: 50/60 Hz
Lumină ambientală: 10-2000 de lucşi (reglabilă)
Interval de întârziere:Min. 10 s ± 2 s
Max. 7 min ± 2 min
Sarcină nominală:Max. 1200 W
300 W
Unghi de detecţie: 360°
Distanţă de detecţie: 8 m max. (<24 °C)
Temperatură de lucru: -20 ~ +40 °C
Umiditate de lucru: <93% RH
Consum de putere: aprox. 0,5 W
Înălţime de montare: 2,2-4 m
Viteză de detecţie a mişcării: 0,6 - 1,5 m/s

MOD DE FUNCŢIONARE:

1.Identifică automat pe timp de zi şi de noapte. Puteţi regla intervalul de lumină ambientală pentru ca senzorul să funcţioneze în conformitate cu nevoia dvs.: Când este rotit la SOARE (max.), va funcţiona atât pe timp de zi, cât şi pe timp de noapte. Când este rotit la LUNĂ (min.), va funcţiona numai în lumină ambientală cu o valoare mai mică de 10 lucşi. Pentru ajustare, consultaţi secţiunea „Test” de mai jos.
2.Dacă primeşte al doilea semnal de mişcare când primul încă este în desfăşurare, va calcula din nou timpul de întârziere.
3.Reglarea intervalului de întârziere: poate fi setat în funcţie de nevoia dvs. Minimul este de 10±2 s; maximul este de 7±2 min.

INSTALAREA: (②)

AVERTIZARE



Pericol de moarte prin electrocutare!

1.Trebuie instalat de un electrician profesionist.
2.Deconectaţi sursa de alimentare.
3.Acoperiţi sau protejaţi obiectele mişcătoare adiacente.
4.Asiguraţi-vă că dispozitivul nu poate fi pornit.

1.Opriţi alimentarea.
2.Îndepărtaţi capacul transparent din vinil de pe partea inferioară a senzorului.
3.Slăbiţi şuruburile din borna de conexiune. Apoi conectaţi alimentarea şi sarcina nominală la borna de conectare a senzorului (consultaţi schema bornelor de conectare).
4.Strângeţi şuruburile; puneţi capacul transparent din vinil la loc în poziţia iniţială.
5.Pliaţi arcurile metalice ale senzorului în sus până când ajung în poziţia „I” , apoi aşezaţi senzorul într-un orificiu sau în cutia de instalare de pe plafon a cărei mărime este similară cu cea a senzorului. Eliberaţi arcurile şi senzorul va ajunge în poziţia de instalare.
6.După ce aţi terminat instalarea, reporniţi alimentarea şi testaţi-l.

SCHEMA BORNELOR DE CONECTARE:(③)

TEST: ④)

1.Rotiţi butonul TIME (timp) la minimum în sens invers acelor de ceasornic şi butonul LUX (lucşi) la maximum (SOARE) în sensul acelor de ceasornic.
2.Porniţi alimentarea. Senzorul trebuie să se încălzească timp de 30 s, după care intră în modul de lucru.
3.Aprindeţi şi opriţi lumina pentru prima dată, iar peste 5-10 s senzorul va începe să funcţioneze.
4.Rotiţi butonul LUX la minimum (LUNĂ) în sens invers acelor de ceasornic. Senzorul nu trebuie să funcţioneze după ce sarcina încetează să funcţioneze. Dacă acoperiţi suprafaţa de detecţie cu obiecte opace (prosop etc.), sarcina va funcţiona. Dacă nu se mai detectează nicio mişcare, sarcina ar trebui să înceteze să mai funcţioneze în 10 s ± 2 s.

Notă: când efectuaţi testarea la lumina zilei, rotiţi butonul LUX în poziţie maximă, altfel lampa cu senzor nu poate să funcţioneze!

NOTĂ:

1.Instalarea trebuie efectuată de un electrician sau de o persoană cu experienţă în acest sens.
2.Evitaţi instalarea pe obiecte instabile.
3.Nu trebuie să existe obstacole sau obiecte în mişcare în faţa suprafeţei de detecţie pentru a permite detecţia.
4.Evitaţi instalarea lângă zone de modificare a temperaturii aerului precum aparat de aer condiţionat, centrală termică etc.
5.Pentru siguranţa dvs., nu deschideţi capacul dacă observaţi funcţionare defectuoasă după instalare.

DEPANARE:

1.Sarcina nu funcţionează:
a.Verificaţi dacă alimentarea şi sarcina sunt conectate corect la senzor.
b.Verificaţi dacă sarcina poate să funcţioneze.
c.Verificaţi dacă lumina de lucru corespunde luminii ambientale.
2.Sensibilitatea este slabă:
a.Verificaţi dacă există vreun obstacol în faţa suprafeţei de detecţie care afectează recepţia semnalelor.
b.Verificaţi dacă temperatura mediului este prea ridicată.
c.Verificaţi dacă sursa semnalului se află în câmpul de detecţie.
d.Verificaţi dacă înălţimea de montare corespunde înălţimii cerute în instrucţiuni.
3.Senzorul nu poate opri sarcina automat:
a.Verificaţi dacă în câmpul de detecţie există semnale continue.
b.Verificaţi dacă intervalul de întârziere este maximum.
c.Verificaţi dacă puterea corespunde cerinţei din instrucţiuni.
d.Verificaţi dacă există modificări evidente ale temperaturii aerului în apropierea senzorului, de exemplu aparat de aer condiţionat sau centrală termică etc.

ELIMINARE
Eliminarea corespunzătoare a acestui produs

Acest marcaj indică faptul că acest produs nu trebuie eliminat împreună cu alte deşeuri menajere. Pentru a preveni posibilele vătămări ale mediului sau ale sănătăţii umane cauzate de eliminarea necontrolată a deşeurilor, reciclaţi-l în mod responsabil pentru a promova reutilizarea durabilă a resurselor materiale. Pentru a returna dispozitivul utilizat, vă rugăm să utilizaţi sistemele de returnare şi colectare sau să contactaţi retailerul de la care a fost achiziţionat produsul. Aceştia pot lua acest produs pentru reciclare în condiţii de siguranţă pentru mediu.

DA

Tillykke med din infrarøde bevægelsessensor!

Produktet har en følsom detektor af høj kvalitet samt integreret kredsløbsteknologi. Det kombinerer automatisering med energibesparende funktioner ved at bruge infrarødt lys til at registrere personers bevægelser. Det slår belastningen til, når en person kommer ind i detektionsområdet. Det kan også automatisk skelne mellem dag og nat. Det er nemt at installere og kan bruges bredt. (①)

SPECIFIKATIONER:

Spænding: 220-240 V/AC
Strømfrekvens: 50/60 Hz
Omgivende lys: 10-2.000 lux (justerbar)
Tidsforsinkelse: minimum 10 sek., ±2 sek.
Maks. 7 minutter, ±2 minutter
Nominel belastning: Maks. 1.200 W
300 W

Detektionsafstand: 360°
Detektionsafstand: Maks. 8 m (<24 °C)
Driftstemperatur: -20 °C til 40 °C
Driftsluftfugtighed: <93 % relativ luftfugtighed
Strømforbrug: Ca. 0,5 W
Installationshøjde: 2,2-4 m
Bevægelseshastighed for detektion: 0,6-1,5 m/s

FUNKTION:

1.Automatisk identifikation af dag og nat. Du kan justere området for det omgivende lys, så sensoren fungerer i henhold til dit behov: Når det er indstillet til SOL (maks.), fungerer produktet både dag og nat. Når det er indstillet til MÅNE (min.), fungerer det kun under forhold med mindre end 10 lux. Se afsnittet "Test" med oplysninger om justering.
2.Hvis sensoren modtager et yderligere signal om bevægelse, mens det første signal fortsat er aktivt, genstartes beregningen af tidsforsinkelsen.
3.Justering af tidsforsinkelse: Den kan indstilles i henhold til dit behov. Minimum er 10 sek., ±2 sec. Maksimum er 7 minutter, ±2 minutter.

INSTALLATION: (②)

ADVARSEL



Dødsfare. Elektrisk stød!

1.Skal installeres af en autoriseret elektriker.
2.Afbryd strømkilden.
3.Tildæk, eller afskærm eventuelle genstande i bevægelse eller i nærheden.
4.Sørg for, at enheden ikke kan tændes.

1.Sluk strømmen.
2.Fjern det gennemsigtige vinyldæksel fra bunden af sensoren.
3.Løsn skruerne i klemrækken. Slut derefter strømledning og belastning under den maksimale værdi til klemrækken på sensoren (se diagrammet over klemrækken).
4.Stram skruerne, og sæt det gennemsigtige vinyldæksel tilbage på sin oprindelige plads.
5.Stræk metalfjedrene på sensoren opad, indtil de er lodrette i stillingen "I". Anbring derefter sensoren i et hul eller en installationsboks i loftet af samme størrelse som sensoren. Slip fjedrene. Sensoren er nu installeret.
6.Tænd strømmen igen efter installationen, og afprøv sensoren.

DIAGRAM OVER KLEMRÆKKE: (③)

TEST: (④)

1.Drej knappen TIME mod uret til minimumstillingen. Drej knappen LUX med uret til maksimumstillingen (sol).
2.Tænd strømmen. Sensoren varmer op i 30 sekunder og går derefter i driftstilstand.
3.Tænd og sluk lyset første gang. Sensoren begynder at fungere 5-10 sekunder senere.
4.Drej knappen LUX mod uret til minimumstillingen (måne). Sensoren bør ikke fungere, når belastningen stopper. Hvis du dækker detektionsoverfladen til med en uigennemsigtig genstand (såsom et håndklæde osv.), fungerer belastningen. Når der ikke registreres yderligere bevægelse, holder belastningen om med at fungere i løbet af 10 sekunder, ± 2 sekunder.

Bemærk: Ved test i dagslys skal du dreje knappen LUX til maksimumstillingen, ellers virker sensorlampen ikke!

BEMÆRK:

1.Skal installeres af en elektriker eller en erfaren person.
2.Undgå installation på ustabile genstande.
3.Der må ikke være forhindringer eller bevægelige genstande foran detektionsoverfladen, der kan påvirke registreringen.
4.Undgå at installere sensoren i nærheden af områder med varierende temperatur såsom airconditionapparater, centralvarmeanlæg osv.
5.Af hensyn til din sikkerhed må du ikke åbne dækslet, hvis der indtræffer en fejlfunktion efter installationen.

FEJLFINDING:

1.Belastningen virker ikke:
a.Kontrollér, at strøm og belastning er forbundet korrekt med sensoren.
b.Kontrollér, at belastningen fungerer.
c.Kontrollér, at arbejdslyset svarer til det omgivende lys.
2.Følsomheden er ringe:
a.Kontrollér, om der er forhindringer foran detektionsoverfladen, der påvirker signalmodtagelsen.
b.Kontrollér, om den omgivende temperatur er for høj.
c.Kontrollér, at signalkilden ligger inden for detektionsområdet.
d.Kontrollér, om installationshøjden svarer til den i vejledningen angivne.
3.Sensoren slukker ikke automatisk belastningen:
a.Kontrollér, om der er et konstant signal i detektionsområdet.
b.Kontrollér, om tidsforsinkelsen er indstillet til maksimum.
c.Kontrollér, om strømmen svarer til det i vejledningen anførte krav.
d.Kontrollér, om der er mærkbare ændringer i temperaturen i nærheden af sensoren på grund af f.eks. airconditionapparater, centralvarmeanlæg osv.

BORTSKAFFELSE
Korrekt bortskaffelse af dette produkt

Denne mærkning angiver, at dette produkt ikke må bortskaffes sammen med andet husholdningsaffald. For at forhindre mulig skade på miljøet eller menneskers sundhed fra ukontrolleret bortskaffelse af affald, skal du genbruge det ansvarligt for at fremme bæredygtig genbrug af materielle ressourcer. Hvis du vil returnere din brugte enhed, skal du bruge retur- og indsamlingssystemerne eller kontakte den forhandler, hvor produktet blev købt. De kan tage dette produkt med til miljømæssig sikker genbrug.

NO

Velkommen til å bruke den infrarøde bevegelsessensoren!

Produktet bruker høykvalitets sensitiv detektor og integrert kretsteknologi. Den kombinerer automatisering med energisparende funksjoner ved å bruke infrarødt lys for å oppdage menneskebevegelser. Den slår på lasten med en gang når én person kommer inn i deteksjonsfeltet. Den kan også identifisere dag og natt automatisk. Den er enkel å installere og kan brukes mye. (①)

SPESIFIKASJONER:

Spenning: 220–240 V AC
Strømfrekvens: 50/60 Hz
Omgivelseslys: 10-2000LUX(Justerbar)
Tidsforsinkelse: min.10sek±2sek
Maks. 7 min ± 2 min
Nominell belastning: Max.1200W
300W

Deteksjonsområde: 360°
Deteksjonsavstand: 8m maks(<24°C)
Arbeidstemperatur: -20~+40 °C
Arbeidsfuktighet: <93 % RL
Strømforbruk: ca. 0,5 W
Installasjonshøyde: 2,2–4m
Deteksjonsbevegelseshastighet: 0,6–1,5 m/s

FUNKSJON:

1.Identifiser dag og natt automatisk. Du kan justere området for omgivelseslys for at sensoren skal fungere i henhold til ditt behov: Når den dreies til SOL (maks), fungerer den både dag og natt. Når den dreies til MÅNE (min), fungerer den bare i omstendigheter under 10 LUX. Se avsnittet med «Test» for justeringer.
2.Hvis den mottar det andre bevegelsessignalet når det første fortsatt trer i kraft, vil den starte på nytt for å beregne forsinkelsestiden.
3.Tidsforsinkelse: den kan stilles inn etter ditt behov. Minimum er 10±2 sec; maksimum er 7±2min.

INSTALLASJON: (②)

ADVARSEL



Livsfare ved elektrisk støt!

1.Må monteres av autorisert elektriker.
2.Koble fra strømkilden.
3.Dekk til eller skjerm eventuelle tilstøtende bevegelige gjenstander.
4.Sørg for at enheten ikke kan slås på.

1.Slå av strømmen.
2.Fjern det gjennomsiktige vinyldekselet på undersiden av sensoren.
3.Løsne skruene i tilkoblingsklemmen. Koble deretter strøm og belastningen under maks. belastning til tilkoblingsklemmen på sensoren (se koblingsskjemaet).
4.Trekk til skruene, og sett det gjennomsiktige vinyldekselet tilbake på plass.
5.Strekk metallfjærene på sensoren opp til de står loddrett i «I»-stilling, og sett deretter sensoren inn i et hull eller en monteringsboks i taket, av samme størrelse som sensoren. Slipp fjærene, og sensoren er montert.
6.Når du er ferdig med monteringen, slår du på strømmen igjen og tester den.

TILKOBLINGSSKJEMA: (③)

TEST:(④)

1.Drei TIME-knappen mot klokken på minimum. Drei LUX-knappen med klokken på maksimum (sol).
2.Slå på strømmen, sensoren trenger 30 sekunder for oppvarming, deretter går den inn i driftsmodus.
3.Slå på lyset og slå det av for første gang, 5 ~ 10 sekunder senere vil sensoren begynne å fungere.
4.Drei LUX-knappen mot klokken til minimum (måne). Sensoren skal ikke fungere etter at lasten slutter å fungere. Hvis du dekker deteksjonsoverflaten med de ugjennomsiktige gjenstandene (håndkle osv.), fungerer belastningen. Når det ikke registreres flere bevegelser, skal lasten slutte å virke innen 10sek±2sek.

Merk: når du tester i dagslys, dreier du LUX-knappen til maks posisjon, ellers vil sensorlampen ikke kunne fungere!

MERK:

1.Skal monteres av elektriker eller en erfaren person.
2.Unngå å installere den på ustabile gjenstander.
3.Det bør ikke være hindringer eller bevegelige gjenstander foran deteksjonsflaten, som kan påvirke deteksjonen.
4.Unngå å installere den i nærheten av soner for lufttemperaturendringer som klimaanlegg, sentralvarme osv.
5.Med tanke på sikkerheten din må du ikke åpne dekselet hvis du oppdager en funksjonsfeil etter installasjonen.

FEILSØKING:

1.Belastningen fungerer ikke:
a.Vennligst kontroller om strømmen og lasten er riktig koblet til sensoren.
b.Sjekk om belastningen kan fungere.
c.Sjekk om arbeidslyset tilsvarer omgivelseslyset.
2.Følsomheten er dårlig:
a.Kontroller om det er noen hindring foran deteksjonsoverflaten for å påvirke mottakssignaler.
b.Kontroller om omgivelsestemperaturen er for høy.
c.Kontroller om signalkilden befinner seg i deteksjonsfeltet.
d.Kontroller om installasjonshøyden tilsvarer høyden som kreves i instruksjonen.
3.Sensoren kan ikke slå av belastningen automatisk:
a.Kontroller om det er kontinuerlige signaler i deteksjonsfeltet.
b.Kontroller om tidsforsinkelsen er satt til lengst.
c.Kontroller om effekten samsvarer med kravet i instruksjonen.
d.Kontroller om temperaturendringer åpenbart nær sensoren, for eksempel klimaanlegg, sentralvarme osv.

Denne merkingen indikerer at dette produktet ikke skal kastes sammen med annet husholdningsavfall. For å forhindre mulig skade på miljøet eller menneskers helse som følge av ukontrollert avfallshåndtering, må du resirkulere det på en ansvarlig måte for å fremme bærekraftig gjenbruk av materielle ressurser. For å returnere den brukte enheten kan du bruke retur- og innsamlingssystemene eller kontakte forhandleren der produktet ble kjøpt. De kan ta imot produktet for miljømessig trygg resirkulering.

22
PAP

ALPHA AIGOSTAR S.L
AV.DE LOS TRABAJADORES S/N,
45200 ILLESCAS TOLEDO
CIF: B02651941

ARTE LIGHT SRL
FORO BUONAPARTE,
55 - 20121 MILANO (MI)
P.IVA:13868320964

HTTP://WWW.AIGOSTAR.COM
service_eu@aigostar.com
MADE IN CHINA