INSTRUCTION MANUAL

FOOD CHOPPER

MODEL 300100YFW

NLEASE READ THIS MANUAL CAREFULLY BEFORE USING THE APNLIANCE AND RETAIN IT FOR FUTURE REFERENCE

CONTENTS

GB ---------- 01-08

ES ---------- 09-16

PL ---------- 17-24

IT ---------- 25-32

DE ---------- 33-40

NL ---------- 41-48

FR ---------- 49-56

PT ---------- 57-64

IMPORTANT SAFETY INSTRUCTIONS

When using electrical appliances, basic safety precautions should always be followed, including the following:

1. Read all the instructions before operating this appliance.
2. Care must be taken while operating this appliance. WARNING: There is a risk of injury if you do not use this appliance correctly.
3. Before plugging in the appliance, check that the voltage on its rating plate corresponds with your household electricity supply. This appliance must be fitted with a plug that has an earth connection.
4. Unplug the appliance if any disturbance occurs.
5. Regularly check the power cord. Do not operate the appliance if it has a damaged cord or plug. The supply cord must be replaced by the manufacturer, its service agent, or similarly qualified persons in order to avoid a hazard.
6. Do not use the appliance if it is broken or has been dropped or damaged in any way. All repairs must be carried out by a qualified engineer. Return the appliance to the nearest authorized service facility for examination, repair, or adjustment.

Improper repairs may place the user at risk of harm.

7. Use only the original accessories provided by the manufacturer.
8. The appliance is only to be used with the provided stand.
9. To avoid a hazard, this appliance must not be connected to an external timer or a remote control system.
10. To protect against electrical shock, do not immerse the appliance, its cord, or its plug in water or any other liquid.
11. CAUTION: The blades are very sharp! Please take great care. Never touch the blades when the appliance is plugged in.
12. Always keep your hands, fingers, loose clothing, and other items well away from the blades when they are rotating.
13. To avoid injury or damage to the appliance, when it is in operation, do not put your fingers or any sharp object into the bowl.
14. Care must be taken when handling the sharp cutting blades, emptying the bowl, and cleaning.
15. Always unplug the appliance before adding food or liquid.
16. After you have finished with the appliance, make sure that the motor has come to a complete stop before disassembling any

accessories.

17. Children must not play with the appliance. They must not be left near the device without supervision when it is plugged in.
18. This appliance is not intended for use by persons (including children) with reduced physical, sensory or mental capabilities or who lack experience or knowledge, unless they have been given supervision or instruction concerning the use of the appliance by a person responsible for their safety.
19. This appliance is for home use only. It is not intended for commercial use.
20. The appliance must only be used indoors.
21. Do not leave the appliance unattended whilst it is plugged in.
22. Always switch off the appliance and unplug it from the power supply if it is left unattended and before assembling, disassembling, cleaning, changing accessories, or approaching parts that move when in use.
23. CAUTION: Ensure that the appliance is switched off before removing it from the stand.
24. For instructions for cleaning and operating times, please refer to the CLEANING AND MAINTENANCE section.
25. Store this appliance in a dry place away

from sunlight.

26. Always use the appliance on a stable surface.
27. Never place the appliance on a hot surface (e.g. a hob) or near hot areas.
28. Do not touch the appliance with wet hands.
29. Do not move the appliance while in use.
30. Ensure that the power cord cannot be damaged by sharp edges or hot surfaces. Make sure that children cannot pull the appliance off the work surface using the power cord.
31. Do not use the appliance for anything other than its intended purpose.

TECHNICAL SPECIFICATIONS

Model No.	300100YFW
Power Supply	220-240 V ~ 50-60Hz
Power Consumption	300-500W
Bowl Capacity	1.8L
Dimensions	L222*W189*H245 mm

Specifications and design are subject to change without notice.

PRODUCT OVERVIEW

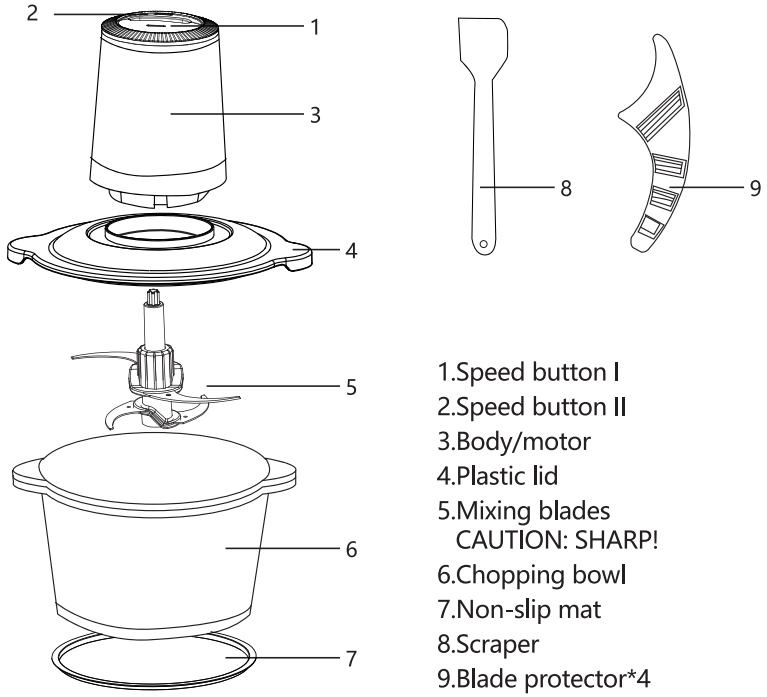

1.Speed button I
2.Speed button II
3.Body/motor
4.Plastic lid
5.Mixing blades
CAUTION: SHARP!
6.Chopping bowl
7.Non-slip mat
8.Scraper
9.Blade protector*4

OPERATING INSTRUCTIONS

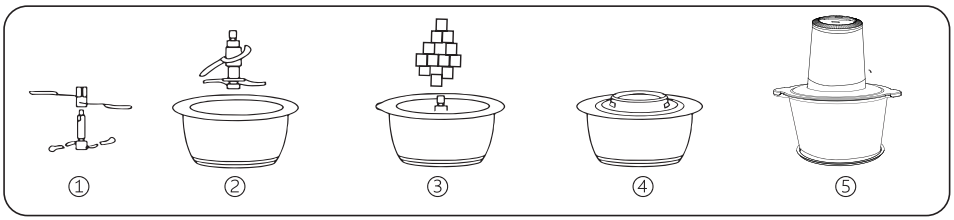

1.Assemble the blades. Attach the upper blade assembly onto the lower blades by turning it anti-clockwise until it clicks into place.

Note: You can use the just lower blade assembly by itself when chopping salad or food that contains a lot of liquid.

2. Place the double blade assembly on the axis in the middle of the bowl.

3. Pour the food to be chopped into the bowl.

4. Close the plastic lid until it aligns with the bowl slots. Make sure that the sealing ring is on the lid.

Note: Make sure that the white rubber ring is correctly positioned in the bowl base.

5. Place the motor unit on the lid and plug in the appliance.

6. Repeatedly press the start button/speed selector (I or II) until the food has been chopped as per the desired result.

Note: The speed buttons (I & II) allow you to select two speeds:

- Speed I (minimum): light pressure

- Speed II (maximum): intense pressure

7. When you reach the desired result, unplug the appliance and wait until the blades have come to a complete stop.

8. Remove the motor unit and the lid. Remove the double blade assembly from the bowl and empty the contents using the scraper.

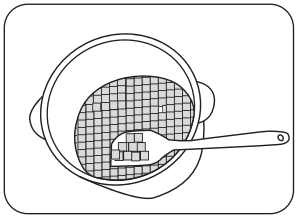

TIPS AND HINTS

A.For mixing or pureeing cooked foods, cut the material into small pieces, add a little broth (vegetable or meat-based), and pulse intermittently. Then press a start button/speed selector and hold (for a few seconds) for more finely chopped food.

B.To cut fruit or prepare fruit purées, cut the fruits into small pieces, add a little milk or juice, and pulse intermittently. Then press a start button/speed selector and hold (for a few seconds) until the desired result. Caution: Before eating or serving pureed foods, always make sure that all ingredients have been sufficiently crushed.

C.The chopper is perfect for grinding any type of cheese, including soft, hard, and even feta cheese. Use both blades by pressing a start button/speed selector intermittently. For best results, place the cheese in the freezer for a short while before chopping.

D.For chopping food such as tomatoes, nuts, onions etc., use the double blade assembly by intermittently pressing a start button/speed selector.

E.The lid does not make a tight seal. Therefore, there may be leakage from the rim of the bowl when blending liquid foods. To avoid this, remove the upper blade.

F.CAUTION: The maximum processing time should not exceed 20 seconds of continuous use. For best results, apply successive bursts with brief pauses for at least 20 seconds.

G.For best results, when using both the upper and lower blades for mixing solid foods, the food materials should not exceed the level of the upper blades. The optimum amount of food is between the two blade levels.

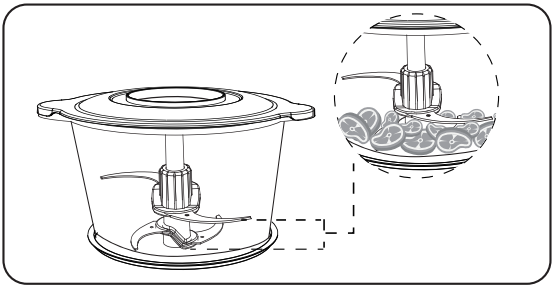

Note: The appliance is not suitable for hard food such as coffee beans, black pepper or ice cubes. Food in the bowl should be between 0℃ - 50℃. The bowl is not suitable for use in the microwave. To avoid the risk of the motor burning out or the glass bowl breaking, do not fill the bowl completely.

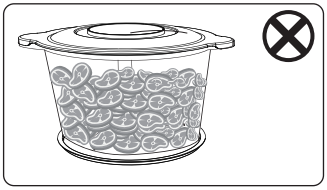

RECOMMENDED QUANTITIES

Ingredients	Max. QTY	Approx. processing time	Remark
Pork	500g Cut into 20*20*20mm	20-30s	Remove tendon, bones and skin
Beef	300g Cut into 20*20*20mm	20-30s	Remove tendon, bones and skin
Garlic	200g	10-20s	
Hot pepper	200g	10-20s	
Carrot	200g	10-20s	
Parsley	200g	10-20s	

MAINTENANCE AND DAILY CARE

Always unplug the appliance before cleaning it.

Body:

- Use only a damp cloth and dry thoroughly.
- Do not immerse the body of the appliance in water or any other liquid and never wash it under the tap.

Bowl, blades, lid, and non-slip mat:

- Wash with warm soapy water and dry thoroughly.
- Clean the sealing ring of the lid carefully. The bowl is dishwasher-safe (not including the non-slip mat). (FIG.1)
- NEVER use metal brushes or any other objects that may scratch the bowl or lid.
- Clean the upper and lower blade separately. CAUTION: The blades are very sharp. Handle with care.(FIG.2)
- Air-dry all accessories separately.

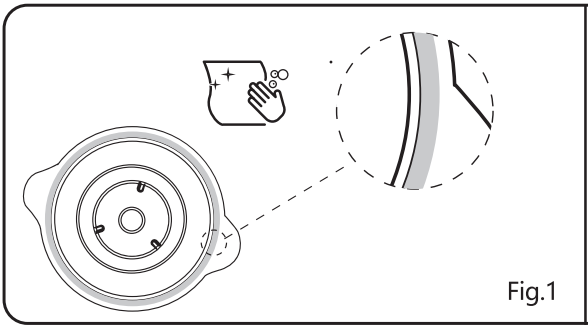

Fig.1

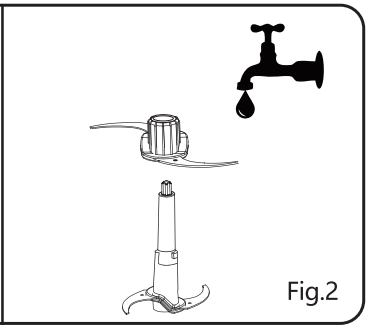

Fig.2

STORAGE

- Make sure the appliance has cooled down completely and is clean before storing it.
- Never leave the appliance outdoors or expose it to rain.

TROUBLESHOOTING

Problem	PROBABLE CAUSE	SOLUTION
The appliance will not operate after being switched on.	The top cover is not correctly in place.	Place the top cover in the correct position.
The appliance stops during use.	1.The voltage is too low. If the motor works for a long time or is overloaded, the power supply will automatically cut off.	1.Check the power supply for compliance with the rated voltage. Unplug the appliance and wait for the motor to cool (about 30 min) before use.
The appliance emits an odour during the first use.	This is a normal situation for new appliances.	If the odour is still present after the appliance has been used for some time, please return it to us for checking.
The appliance is unusually vibrating or noisy.	1.The blades are not correctly in position. 2.The appliance is not on a stable surface. 3.The voltage is too high. 4.The ingredients exceed the max. filling level.	1.Remove all the ingredients and reposition the blades. 2.Place the appliance on a stable surface. 3.Check the power supply for compliance with the rated voltage. 4.Unplug the appliance and remove the extra ingredients.

DISPOSAL

As a responsible retailer, we care about the environment.

As such, we urge you to follow the correct disposal procedure for the appliance and its packaging materials. This will help conserve natural resources and ensure that they are recycled in a manner that protects health and the environment.

You must dispose of this appliance and its packaging according to local laws and regulations.

Because this appliance contains electronic components, it and its accessories must be disposed of separately from household waste when the it reaches its end of life.

Contact your local authority to learn about disposal and recycling.

The appliance should be taken to your local collection point for recycling. Some collection points accept appliances free of charge.

WARRANTY: 2 YEARS

INSTRUCCIONES DE SEGURIDAD

Antes de utilizar este aparato eléctrico debe seguir unas precauciones de seguridad básicas:

1. Lea todas las instrucciones antes de comenzar a utilizar el aparato.
2. Extreme la precaución al usar este aparato. ATENCIÓN: Existe riesgo de lesiones si no utiliza este aparato correctamente.
3. Antes de enchufar el aparato, compruebe que el voltaje indicado en la placa de características se corresponde con el del suministro eléctrico de su hogar. Este aparato debe estar provisto de un enchufe con conexión a tierra.
4. Desenchufe el aparato si se produce alguna perturbación.
5. Compruebe regularmente el cable de alimentación. No utilice el aparato si el cable o el enchufe están dañados. Si el cable está dañado debe ser reparado por el fabricante, o por un agente autorizado para evitar riesgos.
6. No utilice el aparato si está roto o se ha caído o dañado de alguna manera. Todas las reparaciones deben ser realizadas por un técnico cualificado. Lleve el aparato al centro de reparaciones más cercano para que lo examinen, reparen, o ajusten. Las reparaciones inadecuadas pueden suponer

un riesgo para el usuario.

7. Utilice únicamente los accesorios originales suministrados por el fabricante.
8. El aparato sólo debe utilizarse con el soporte suministrado.
9. Para evitar riesgos, este aparato no debe conectarse a un temporizador externo o a un sistema de control remoto.
10. No sumerja el enchufe ni el cable eléctrico en agua u otros líquidos para evitar riesgos de incendios, descargas eléctricas o cortocircuitos.
11. ATENCIÓN: ¡Las cuchillas están muy afiladas! Manipúlelas con mucho cuidado. No toque nunca las cuchillas cuando el aparato esté enchufado.
12. Mantenga siempre las manos, los dedos, la ropa suelta y otros objetos bien alejados de las cuchillas cuando éstas estén girando.
13. Para evitar lesiones o daños en el aparato, cuando esté en funcionamiento, no introduzca los dedos ni ningún objeto afilado en el recipiente.
14. Tenga cuidado al manipular las cuchillas afiladas, al vaciar el recipiente y al limpiarlo.
15. Desenchufe siempre el aparato antes de añadir alimentos o líquidos.
16. Una vez que haya terminado de utilizar el

aparato, asegúrese de que el motor se haya detenido por completo antes de desmontar cualquier accesorio.

17. No deje que los niños jueguen con este aparato. No deje que se acerquen al aparato sin supervisión cuando esté enchufado.
18. Este aparato no debe ser utilizado por personas con capacidades físicas, sensoriales o mentales reducidas, o que carezcan de experiencia o conocimiento sobre el manejo de estos dispositivos, a menos que estén bajo supervisión de una persona responsable.
19. Este aparato es sólo para uso doméstico. No está diseñado para un uso comercial.
20. Este aparato no se debe utilizar en exteriores.
21. No deje el aparato sin supervisión mientras está enchufado.
22. Apague siempre el aparato y desenchúfelo de la red eléctrica si lo deja sin vigilancia y antes de montarlo, desmontarlo, limpiarlo, cambiar los accesorios o acercarse a las piezas que se mueven durante el uso.
23. ATENCIÓN: Asegúrese de que el aparato esté apagado antes de retirarlo del soporte.
24. Para las instrucciones de limpieza y los tiempos de funcionamiento, consulte la

sección de LIMPIEZA Y MANTENIMIENTO.

25. Guarde este aparato en un lugar seco y alejado de la luz solar.
26. Utilice siempre el aparato sobre una superficie estable.
27. No coloque nunca el aparato sobre una superficie caliente (por ejemplo, una placa de cocinado) o cerca de zonas calientes.
28. No tocar el aparato con las manos húmedas.
29. No mueva el aparato mientras esté uso.
30. Asegúrese de que el cable de alimentación no pueda dañarse con bordes afilados o superficies calientes. Asegúrese de que los niños no puedan tirar del cable de alimentación y sacar el aparato de la superficie de trabajo.
31. Use el aparato exclusivamente para el fin con el que fue diseñado.

CARACTERÍSTICAS TÉCNICAS

Modelo nº	300100YFW
Alimentación	220-240 V ~ 50-60Hz
Consumo eléctrico	300-500W
Capacidad del recipiente	1.8L
Dimensiones	Largo 222/Ancho189/Alto245 mm

Las características técnicas y el diseño podrían cambiar sin previo aviso.

IDENTIFICACIÓN DE LAS PARTES

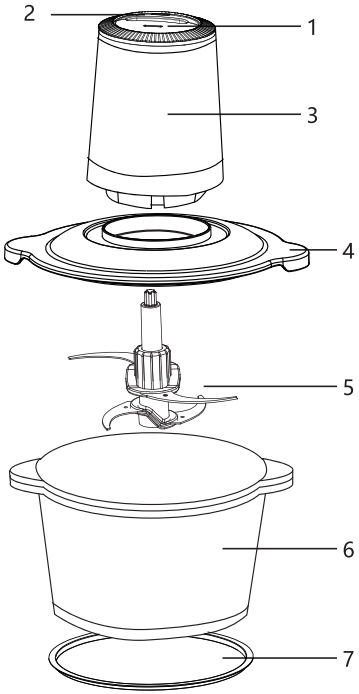

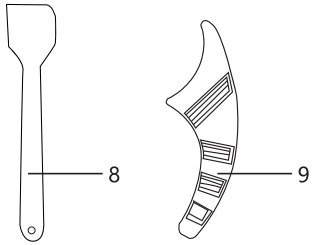

1.Botón velocidad I
2.Botón velocidad II
3.Cuerpo/motor
4.Tapa de plástico
5.Cuchillas. PRECAUCIÓN con las cuchillas: ¡AFILADAS!
6.Recipiente de picado
7.Base antideslizante
8.Espátula
9.Protector de cuchillas x4

INSTRUCCIONES DE FUNCIONAMIENTO

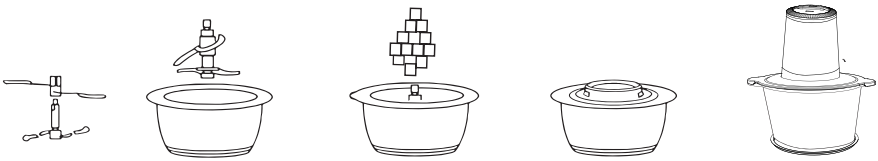

1.Monte las cuchillas. Coloque el conjunto de cuchillas superiores en las cuchillas inferiores girándolo en sentido contrario a las agujas del reloj hasta que encaje en su sitio.

Nota: Puede utilizar solo el conjunto de cuchillas inferiores cuando pique lechuga o alimentos que contengan mucho líquido.

2. Coloque el conjunto de cuchillas dobles sobre el eje en el centro del bol.

3. Vierta los alimentos que desee picar en el bol.

4. Cierre la tapa de plástico hasta que se alinee con las ranuras del bol. Asegúrese de que el anillo de sellado esté en la tapa.

Nota: Asegúrese de que el anillo de goma blanco está correctamente colocado en la base del recipiente.

5. Coloque la unidad de motor en la tapa y enchufe el aparato.
6. Pulse repetidamente el botón de inicio/selector de velocidad (I o II) hasta que los alimentos se hayan picado de acuerdo con el resultado deseado.

Nota: Los botones de velocidad (I y II) permiten seleccionar dos velocidades:

- Velocidad I (mínima): presión ligera
- Velocidad II (máxima): presión intensa

7. Cuando alcance el resultado deseado, desenchufe el aparato y espere a que las cuchillas se detengan por completo.
8. Retire la unidad de motor y la tapa. Retire el conjunto de cuchillas dobles del recipiente y vacíe el contenido con la espátula.

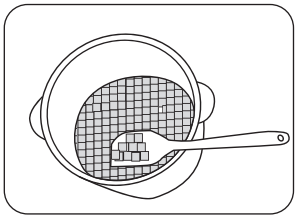

CONSEJOS Y SUGERENCIAS

A.Para mezclar o hacer puré de alimentos cocinados, corte los alimentos en trozos pequeños, añada un poco de caldo (de verduras o de carne) y pulse de forma intermitente. A continuación, pulse el botón de inicio/selector de velocidad y manténgalo pulsado (durante unos segundos) para picar los alimentos más finos.

B.Para cortar fruta o preparar purés de fruta, corte la fruta en trozos pequeños, añada un poco de leche o zumo y pulse de forma intermitente. A continuación, pulse el botón de inicio/selector de velocidad y manténgalo pulsado (durante unos segundos) hasta obtener el resultado deseado. Atención: Antes de comer o servir los alimentos en puré, asegúrese siempre de que todos los ingredientes se han triturado bien.

C.La picadora es perfecta para triturar cualquier tipo de queso, incluido el blando, el duro e incluso el feta. Utilice las dos cuchillas pulsando el botón de inicio/selector de velocidad de forma intermitente. Para obtener los mejores resultados, coloque el queso en el congelador durante un rato antes de picarlo.

D.Para picar alimentos como tomates, nueces, cebollas, etc., utilice el conjunto de doble cuchilla pulsando intermitentemente el botón de inicio/selector de velocidad.

E.La tapa no hace un cierre hermético. Por lo tanto, pueden producirse fugas por el borde del recipiente al licuar alimentos líquidos. Para evitarlo, retire la cuchilla superior.

F.ATENCIÓN: El tiempo máximo de procesado no debe superar los 20 segundos de uso continuo. Para obtener los mejores resultados, aplique ráfagas sucesivas con breves pausas durante al menos 20 segundos.

G.Para obtener los mejores resultados, cuando se utilicen las cuchillas superior e inferior para mezclar alimentos sólidos, los alimentos no deben sobrepasar el nivel de las cuchillas superiores. La cantidad óptima de alimentos debe estar entre los dos niveles de las cuchillas

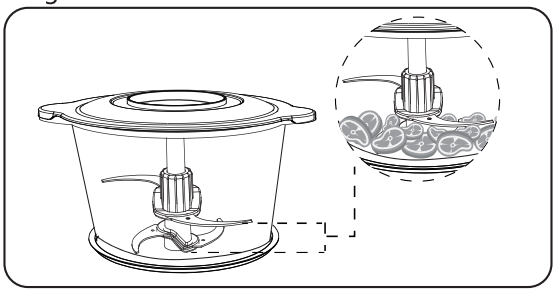

Nota: El aparato no es adecuado para picar alimentos duros como granos de café, pimienta negra o cubitos de hielo. Los alimentos en el recipiente deben estar entre 0℃ - 50℃. El recipiente no puede calentarse en el microondas. Para evitar el riesgo de que se queme el motor o se rompa el recipiente de cristal, no llene el recipiente completamente.

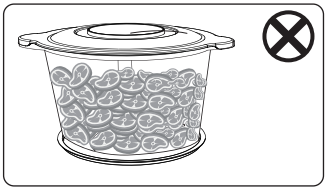

CANTIDADES RECOMENDADAS

Ingredientes	Cantidad Max.	Tiempo de procesado aprox.	Comentarios
Cerdo	500g Cortar en trozos de 20x20x20 mm	20-30s	Retirar tendones, huesos y piel
Ternera	300g Cortar en trozos de 20x20x20 mm	20-30s	Retirar tendones, huesos y piel
Ajo	200g	10-20s	
Chile	200g	10-20s	
Zanahoria	200g	10-20s	
Perejil	200g	10-20s	

MANTENIMIENTO Y CUIDADO DIARIO

Desenchufe el aparato antes de limpiarlo.

Cuerpo principal

- Utilice únicamente un trapo húmedo y seque bien después.
- Nunca sumerja el aparato en agua u otros líquidos ni lo aclare bajo el grifo.

Recipiente, cuchillas, tapa y base antideslizante:

- Lavar con agua tibia y jabón y secar bien.
- Limpie con cuidado la junta de la tapa. El recipiente puede lavarse en el lavavajillas (sin la base antideslizante). (FIG.1)
- NUNCA utilice cepillos metálicos o cualquier otro objeto que pueda rayar el recipiente o la tapa.
- Lave las cuchillas superior e inferior por separado. ATENCIÓN: Las cuchillas están muy afiladas. Manipúlelas con cuidado.(FIG.2)
- Dejar secar al aire todos los accesorios por separado.

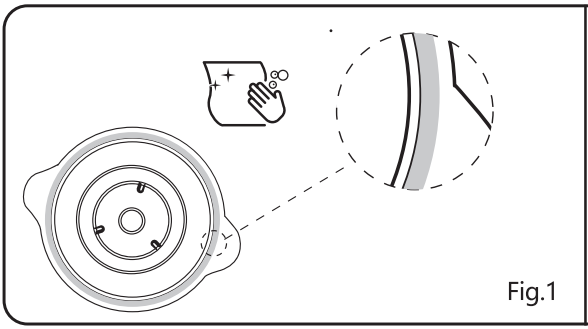

Fig.1

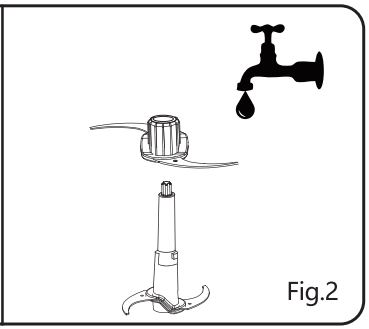

Fig.2

ALMACENAMIENTO

• Asegúrese de que el aparato se haya enfriado por completo y esté limpio y seco antes de guardarlo.
• No deje nunca el aparato al aire libre ni lo exponga a la lluvia.

RESOLUCIÓN DE PROBLEMAS

PROBLEMA	CAUSA PROBABLE	SOLUCIÓN
El aparato no funciona después de encenderlo.	La cubierta superior no está bien instalada.	Coloque la tapa superior en la posición correcta.
El aparato se detiene durante el uso.	1.La tensión es demasiado baja. Si el motor funciona durante mucho tiempo o se sobrecarga, el suministro de energía se cortará automáticamente.	1.Compruebe que la fuente de alimentación cumple con la tensión nominal. Desenchufe el aparato y espere a que el motor se enfríe (unos 30 minutos) antes de utilizarlo.
El aparato emite un olor durante el primer uso.	Esta situación es normal en los aparatos nuevos.	Si el olor sigue presente después de un tiempo de uso del aparato, devuélvanoslo para que lo revisemos.
El aparato vibra o hace un ruido extraño.	1.Las cuchillas no están bien colocadas. 2.El aparato no está sobre una superficie estable. 3.La tensión demasiado alta. 4.Los ingredientes superan el nivel de llenado máximo.	1.Retire todos los ingredientes y vuelva a colocar las cuchillas. 2.Coloque el aparato sobre una superficie plana. 3.Compruebe que la fuente de alimentación cumple con la tensión nominal. 4.Desenchufe el aparato y retire los alimentos que sobran.

RECICLAJE

Como vendedores responsables, nos preocupamos por el medioambiente.

Le instamos a seguir los procedimientos de un reciclaje correcto del aparato y su embalaje Al asegurarse de depositar el aparato en un lugar autorizado, estará contribuyendo a proteger el medio ambiente y la salud humana de posibles daños que podrían ocasionarse en el caso contrario.

Recicle este aparato y su embalaje según las normas y reglas de su localidad.

Debido a los componentes electrónicos de este producto, no debe desecharse junto con los residuos domésticos no clasificados al final de vida útil.

Para más información sobre el tratamiento y reciclaje de este producto, contacte con el punto limpio de su localidad.

Lleve este aparato a un punto de recogida especial para el reciclaje de equipos electrónicos. Lleve este aparato a un punto de recogida especial para el reciclaje de equipos electrónicos.

Garantía: 2 años cuyo origen de defecto sea un defecto de fabricación

WAŻNE ZALECENIA DOT. BEZPIECZEŃSTWA

Podczas korzystania z urządzeń elektrycznych należy przestrzegać podstawowych zasad bezpieczeństwa, w tym:

1. Przeczytaj wszystkie instrukcje przed uruchomieniem tego urządzenia.
2. Należy zachować ostrożność podczas obsługi tego urządzenia. OSTRZEŻENIE: W przypadku nieprawidłowego użytkowania urządzenia istnieje ryzyko obrażeń.
3. Przed podłączeniem urządzenia do prądu sprawdź, czy napięcie na jego tabliczce znamionowej odpowiada napięciu w Twoim domu. To urządzenie musi być wyposażone we wtyczkę z uziemieniem.
4. Odłącz urządzenie, jeśli wystąpią jakiekolwiek zakłócenia.
5. Regularnie sprawdzaj przewód zasilający. Nie używaj urządzenia, jeśli ma uszkodzony przewód lub wtyczkę. Ze względów bezpieczeństwa przewód zasilający musi zostać wymieniony przez producenta, w autoryzo- wanym serwisie lub przez wykwalifikowaną osobę.
6. Nie używaj urządzenia, jeśli jest zepsute, zostało upuszczone lub w jakikolwiek sposób uszkodzone. Wszelkie naprawy należy powierzać wykwalifikowanym technikom. Zwróć urządzenie do najbliższego autoryzowanego serwisu w

celu dokonania przeglądu, naprawy lub regulacji. Niewłaściwie przeprowadzona naprawa może narazić użytkownika na szkody.

7. Używaj tylko oryginalnych akcesoriów dostarczonych przez producenta.
8. Urządzenia można używać wyłącznie z dostarczonym stojakiem.
9. Aby uniknąć zagrożenia, tego urządzenia nie można podłączać do zewnętrznego timera lub systemu zdalnego sterowania.
10. Aby uchronić się przed porażeniem prądem elektrycznym, nie zanurzaj urządzenia, jego kabla ani wtyczki w wodzie lub innej cieczy.
11. UWAGA: Ostrza są bardzo ostre! Zachowaj dużą ostrożność. Nigdy nie dotykaj ostrzy, gdy urządzenie jest podłączone do zasilania.
12. Zawsze trzymaj ręce, palce, luźną odzież i inne przedmioty z dala od obracających się ostrzy.
13. Aby uniknąć obrażeń ciała lub uszkodzenia urządzenia, podczas jego pracy nie należy wkładać do kielicha palców ani żadnych ostrych przedmiotów.
14. Należy zachować ostrożność podczas korzystania z ostrych ostrzy, opróżniania misy i czyszczenia.
15. Zawsze odłączaj urządzenie przed dodaniem jedzenia lub płynu.
16. Po zakończeniu pracy z urządzeniem

upewnij się, że silnik całkowicie się zatrzymał przed demontażem jakichkolwiek akcesoriów.

17. Dzieciom nie wolno bawić się tym urządzeniem. Nie wolno ich pozostawiać w pobliżu urządzenia bez nadzoru, gdy jest ono podłączone.
18. Urządzenie to nie jest przeznaczone do użytku przez osoby (w tym dzieci) o ograniczonej sprawności fizycznej, sensorycznej lub umysłowej, lub takie, które nie posiadają dostatecznego doświadczenia lub wiedzy, o ile nie znajdują się one pod nadzorem lub nie zostały pouczone w zakresie użytkowania urządzenia przez osobę odpowiedzialną za ich bezpieczeństwo.
19. To urządzenie jest przeznaczone wyłącznie do użytku domowego. Nie jest przeznaczone do użytku komercyjnego.
20. Urządzenia można używać wyłącznie w pomieszczeniach.
21. Nie pozostawiaj urządzenia bez nadzoru, gdy jest podłączone.
22. Zawsze wyłączaj urządzenie i odłączaj je od zasilania, jeśli jest pozostawione bez nadzoru oraz przed montażem, demontażem, czyszczeniem, wymianą akcesoriów lub zbliżaniem się do części, które poruszają się podczas użytkowania.
23. UWAGA: Przed zdjęciem urządzenia z podstawy upewnij się, że jest ono

wyłączone.

24. Instrukcje dotyczące czyszczenia i czasu pracy znajdują się w rozdziale CZYSZCZENIE I KONSERWACJA.
25. Przechowuj to urządzenie w suchym miejscu, z dala od światła słonecznego.
26. Zawsze używaj urządzenia na stabilnej powierzchni.
27. Nigdy nie umieszczaj urządzenia na gorącej powierzchni (np. płycie grzejnej) lub w pobliżu gorących miejsc.
28. Nie dotykaj urządzenia mokrymi rękoma.
29. Nie poruszaj urządzeniem podczas pracy.
30. Upewnij się, że przewód zasilający nie zostanie uszkodzony przez ostre krawędzie lub gorące powierzchnie. Upewnij się, że dzieci nie ściągną urządzenia z powierzchni roboczej za pomocą przewodu zasilającego.
31. Nie używaj tego urządzenia do celów innych niż zgodne z jego przeznaczeniem.

SPECYFIKACJA TECHNICZNA

Numer modelu	300100YFW
Zasilanie	220-240 V ~ 50-60Hz
Pobór mocy	300-500W
Pojemność kielicha	1,8L
Wymiary	dł. 222 x szer. 189 x wys. 245 mm

Dane techniczne i wygląd mogą ulec zmianie bez wcześniejszego powiadomienia.

OPIS PRODUKTU

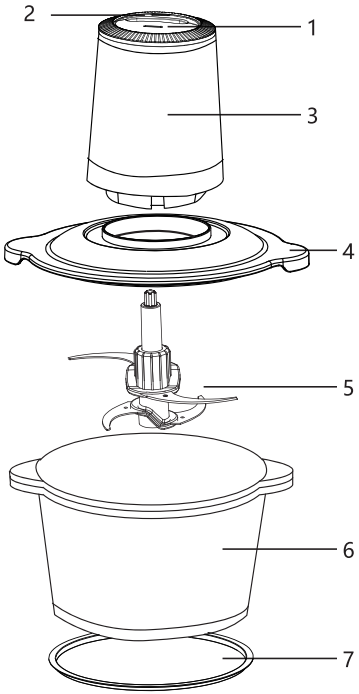

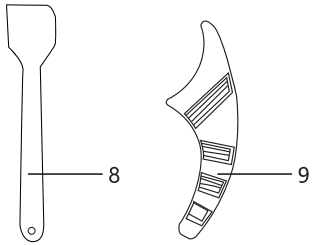

1.Przycisk prędkości I
2.Przycisk prędkości II
3.Korpus/silnik
4.Plastikowa pokrywka
5.Ostrza mieszające
UWAGA: OSTRE!
6.Kielich rozdrabniacza
7.Mata antypoślizgowa
8.Łopatka
9.Osłona ostrza x 4

INSTRUKCJA UŻYCIA

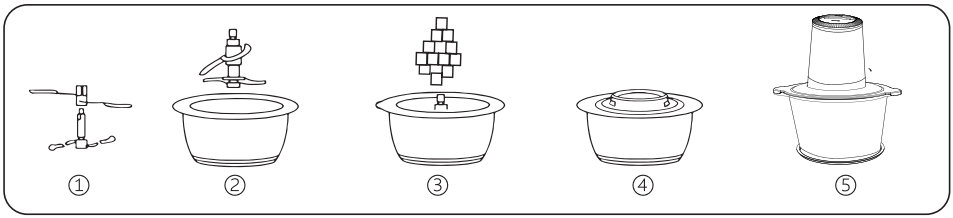

1.Zamontuj ostrza. Przymocuj górny zespół ostrzy do dolnych ostrzy, obracając go w kierunku przeciwnym do ruchu wskazówek zegara, aż zablokuje się na swoim miejscu.

Uwaga: do siekania sałatek lub potraw zawierających dużo płynów możesz używać samego tylko dolnego zespołu ostrzy.

2. Umieść zespół podwójnych ostrzy na osi pośrodku kielicha.

3. Wrzuć pokrojoną żywność do kielicha.

4. Zamknij plastikową pokrywkę, aż zrówna się z otworami kielicha. Upewnij się, że pierścień uszczelniający znajduje się na pokrywce.

Uwaga: upewnij się, że biały gumowy pierścień jest prawidłowo umieszczony w podstawie kielicha.

5. Umieść jednostkę silnika na pokrywce i podłącz urządzenie.
6. Naciskaj wielokrotnie przycisk start/prędkości (I lub II), aż potrawa zostanie posiekana zgodnie z pożądanym efektem.

Uwaga: przyciski prędkości (I i II) pozwalają wybrać dwie prędkości:

- Prędkość I (minimalna): lekki nacisk
- Prędkość II (maksymalna): intensywny nacisk

7. Po osiągnięciu pożądanego efektu odłącz urządzenie i poczekaj, aż ostrza całkowicie się zatrzymają.
8. Zdejmij jednostkę silnika i pokrywkę. Wyjmij zespół podwójnego ostrza z kielicha i opróżnij zawartość za pomocą łopatki.

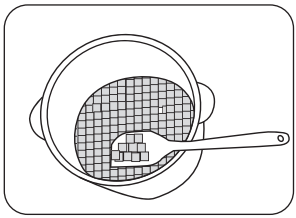

WSKAZÓWKI I PORADY

A.Do mieszania lub robienia puree z ugotowanych potraw pokrój materiał na małe kawałki, dodaj trochę bulionu (warzywnego lub mięsnego) i wciskaj pulsacyjnie z przerwami. Następnie naciśnij przycisk start/prędkości i przytrzymaj (przez kilka sekund), aby uzyskać drobniej posiekaną żywność.

B.Aby pokroić owoce lub przygotować przeciery owocowe, pokrój owoce na małe kawałki, dodaj trochę mleka lub soku i wciskaj pulsacyjnie z przerwami. Następnie naciśnij przycisk start/prędkości i przytrzymaj (przez kilka sekund), aż do uzyskania pożądanego efektu. Uwaga: przed jedzeniem lub podawaniem puree zawsze upewnij się, że wszystkie składniki zostały wystarczająco rozdrobnione.

C.Rozdrabniacz doskonale nadaje się do rozdrabniania wszystkich rodzajów sera, w tym miękkich, twardych, a nawet sera feta. Używaj obu ostrzy, naciskając z przerwami przycisk start/prędkości. Aby uzyskać najlepszy efekt, umieść ser na chwilę w zamrażarce przed rozdrabnianiem.

D.Do siekania żywności takiej jak pomidory, orzechy, cebula itp., użyj zespołu podwójnych ostrzy, naciskając z przerwami przycisk start/prędkości.

E.Pokrywka nie zamyka się szczelnie. Dlatego podczas blendowania płynnych potraw może dojść do wycieku z krawędzi kielicha. Aby tego uniknąć, zdejmij górne ostrze.

F.UWAGA: maksymalny czas przetwarzania nie powinien przekraczać 20 sekund ciągłego użytkowania. Aby uzyskać najlepszy efekt stosuj następujące po sobie serie z krótkimi przerwami na co najmniej 20 sekund.

G.Aby uzyskać najlepszy efekt, gdy do mieszania pokarmów stałych używasz zarówno górnego, jak i dolnego ostrza, materiały spożywcze nie powinny przekraczać poziomu górnych ostrzy. Optymalna ilość jedzenia znajduje się między dwoma poziomami ostrzy.

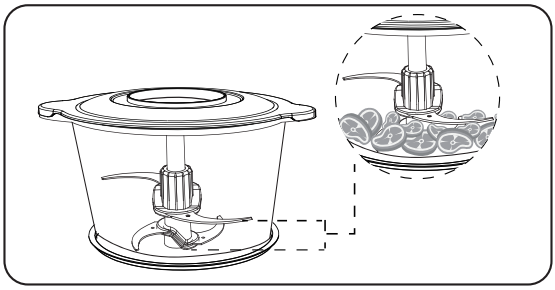

Uwaga: urządzenie nie nadaje się do rozdrabniania twardych produktów spożywczych, takich jak ziarna kawy, czarny pieprz czy kostki lodu. Jedzenie w kielichu powinno mieć temperaturę od 0°C do 50°C. Kielich nie nadaje się do użytku w kuchence mikrofalowej. Aby uniknąć ryzyka spalenia silnika lub stłuczenia szklanego kielicha, nie wypełniaj kielicha całkowicie.

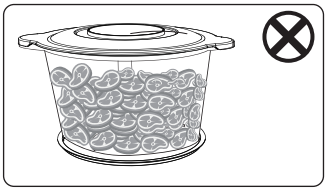

ZALECANE ILOŚCI

Składniki	Maks. ILOŚĆ	Szacowany czas przetwarzania	Uwagi
Wieprzowina	500 g Pokrój na 20x20x20 mm	20-30s	Usuń ścięgna, kości i skórę
Wołowina	300 g Pokrój na 20x20x20 mm	20-30s	Usuń ścięgna, kości i skórę
Czosnek	200g	10-20s	
Ostra papryczka	200g	10-20s	
Marchewka	200g	10-20s	
Pietruszka	200g	10-20s	

KONSERWACJA I CODZIENNA PIELĘGNACJA

Odłącz urządzenie od zasilania zawsze przed czyszczeniem.

Korpus:

- Używaj tylko wilgotnej ściereczki i dokładnie wysusz.
- Nie zanurzaj korpusu urządzenia w wodzie lub innym płynie i nigdy nie myj go pod bieżącą wodą.

Kielich, ostrza, pokrywka i mata antypoślizgowa:

- Umyj ciepłą wodą z mydłem i dokładnie wysusz.
- Ostrożnie wyczyść pierścień uszczelniający pokrywki. Kielich można myć w zmywarce (bez maty antypoślizgowej). (FIG.1)
- NIGDY nie używaj metalowych szczotek ani żadnych innych przedmiotów, które mogą porysować kielich lub pokrywkę.
- Wyczyść górne i dolne ostrze oddzielnie. UWAGA: Ostrza są bardzo ostre. Obchodź się z nimi ostrożnie.(FIG.2)
- Wszystkie akcesoria osusz osobno.

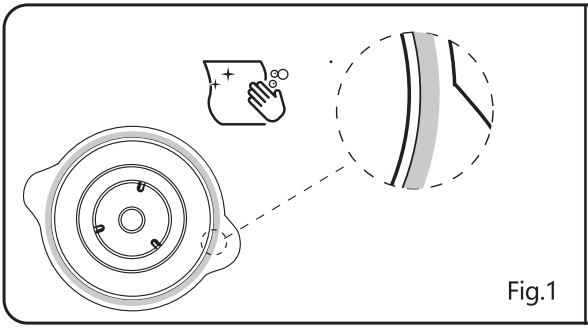

Fig.1

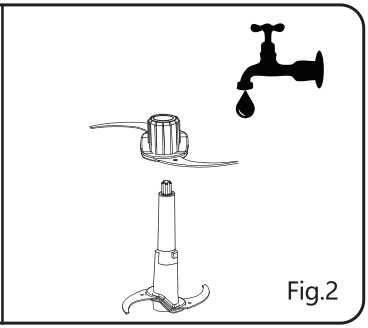

Fig.2

PRZECHOWYWANIE

- Przed schowaniem upewnij się, że urządzenie całkowicie ostygło i jest czyste.
- Nigdy nie zostawiaj urządzenia na zewnątrz ani nie wystawiaj go na deszcz.

ROZWIĄZYWANIE PROBLEMÓW

PROBLEM	MOŻLIWA PRZYCZYNA	ROZWIĄZANIE
Urządzenie nie działa po włączeniu.	Górna pokrywka nie jest prawidłowo założona.	Umieść górną pokrywkę na właściwej pozycji.
Urządzenie zatrzymuje się podczas użytkowania.	1.Zbyt niskie napięcie. Jeśli silnik pracuje przez dłuższy czas lub jest przeciążony, zasilanie zostanie automatycznie odcięte.	1.Sprawdź, czy zasilacz jest zgodny z napięciem znamionowym. Odłącz urządzenie i poczekaj, aż silnik ostygnie (około 30 minut) przed użyciem.
Urządzenie wydziela zapach podczas pierwszego użycia.	Jest to normalne w przypadku nowych urządzeń.	Jeśli zapach jest nadal obecny po pewnym czasie użytkowania urządzenia, należy zwrócić go do nas w celu sprawdzenia.
Urządzenie nietypowo wibruje lub jest głośne.	1.Ostrza nie znajdują się we właściwej pozycji. 2.Urządzenie nie stoi na stabilnej powierzchni. 3.Zbyt wysokie napięcie. 4.Składniki przekraczają maks. poziom napełnienia.	1.Usuń wszystkie składniki i zmień położenie ostrzy. 2.Ustaw urządzenie na stabilnej powierzchni. 3.Sprawdź, czy zasilacz jest zgodny z napięciem znamionowym. 4.Odłącz urządzenie i usuń nadmiarowe składniki.

UTYLIZACJA

Jako odpowiedzialny sprzedawca dbamy o środowisko.

W związku z tym zachęcamy do przestrzegania prawidłowych procedur utylizacji urządzenia i jego opakowań. Pomoże to w ochronie zasobów naturalnych i zapewni, że produkty te zostaną poddane recyklingowi w sposób, który pomaga dbać o zdrowie i środowisko.

Należy zutylizować urządzenie i jego opakowania zgodnie z lokalnymi przepisami.

Ponieważ to urządzenie zawiera elementy elektroniczne, po zakończeniu okresu użytkowania urządzenie i jego akcesoria należy zutylizować niezależnie od odpadów domowych.

Skontaktuj się z lokalnymi władzami, aby uzyskać informacje dotyczące utylizacji i recyklingu.

Urządzenie należy przekazać do lokalnego punktu zbiórki w celu poddania recyklingowi. Niektóre punkty odbioru przyjmują urządzenia bezpłatnie.

GWARANCJA: 2 LATA

IMPORTANTI MISURE DI SICUREZZA

Quando si utilizzano apparecchi elettrici, è necessario seguire sempre le precauzioni di sicurezza di base, incluse le seguenti:

1. Leggere tutte le istruzioni prima di utilizzare questo prodotto.
2. Prestare attenzione durante il funzionamento di questo apparecchio. AVVERTENZA: esiste il rischio di lesioni se non si utilizza correttamente questo prodotto.
3. Prima di collegare l'apparecchio, verificare che il voltaggio indicato sulla targhetta corrisponda a quello della rete elettrica domestica. Questo apparecchio deve essere dotato di una spina dotata di messa a terra.
4. Scollegare l'apparecchio in caso di anomalie.
5. Controllare regolarmente il cavo di alimentazione. Non utilizzare l'apparecchio se il cavo o la spina sono danneggiati. Il cavo di alimentazione deve essere sostituito dal produttore, dal suo agente di servizio o da persone similmente qualificate per evitare ogni rischio.
6. Non utilizzare l'apparecchio se è rotto, è caduto o è stato danneggiato in qualche modo. Tutte le riparazioni devono essere eseguite da un tecnico qualificato. Restituire l'apparecchio al centro di

assistenza autorizzato più vicino per l'analisi e la riparazione. Riparazioni improprie possono esporre l'utente al rischio di danni e lesioni.

7. Utilizzare solo gli accessori originali forniti dal produttore.
8. L'apparecchio deve essere utilizzato esclusivamente con il supporto in dotazione.
9. Per evitare pericoli, questo apparecchio non deve essere collegato a un timer esterno o a un sistema di controllo da remoto.
10. Per proteggersi da scosse elettriche, non immergere l'apparecchio, il cavo o la spina in acqua o altri liquidi.
11. ATTENZIONE: le lame di questo prodotto sono molto affilate! Si prega di fare molta attenzione. Non toccare mai le lame quando l'apparecchio è collegato alla presa di corrente.
12. Tenere sempre le mani, le dita, indumenti larghi e altri oggetti ben lontani dalle lame quando sono in funzione.
13. Per evitare lesioni personali o danni all'apparecchio, quando questo è in funzione non mettere dita od oggetti appuntiti nella caraffa.
14. Prestare attenzione quando si maneggiano le lame, quando si svuota la caraffa e quando si effettua la pulizia.
15. Scollegare sempre l'apparecchio prima di aggiungere cibi solidi o liquidi.

16. Dopo aver terminato con l'apparecchio, assicurarsi che il motore sia completamente fermo prima di smontare eventuali accessori.
17. I bambini non devono giocare con l'apparecchio e, quando è collegato, non devono essere lasciati vicino ad esso senza supervisione.
18. Questo apparecchio non è destinato all'uso da parte di persone (bambini compresi) con capacità fisiche, sensoriali o mentali ridotte o prive di esperienza o conoscenza, a meno che non siano state supervisionate o istruite sull'uso dell'apparecchio da una persona responsabile della loro sicurezza.
19. Questo apparecchio è pensato esclusivamente per l' uso domestico. Non è destinato all'uso commerciale.
20. L'apparecchio deve essere utilizzato solo in ambienti chiusi.
21. Non lasciare l'apparecchio incustodito mentre è collegato alla corrente.
22. Spegnere sempre l'apparecchio e scollegarlo dall'alimentazione se lasciato incustodito e prima di montare, smontare, pulire, cambiare accessori o avvicinarsi a parti che si muovono durante l'uso.
23. ATTENZIONE: Assicurarsi che l'apparecchio sia spento prima di rimuoverlo dal supporto.
24. Per le istruzioni sulla pulizia e sui tempi di funzionamento, fare riferimento alla sezione PULIZIA E MANUTENZIONE.

25. Conservare questo apparecchio in un luogo asciutto e al riparo dalla luce solare.
26. Utilizzare sempre l'apparecchio su una superficie stabile.
27. Non posizionare mai l'apparecchio su una superficie calda (ad es. un piano cottura) o vicino a zone calde.
28. Non toccare l'apparecchio con le mani bagnate.
29. Non spostare l'apparecchio durante l'uso.
30. Assicurarsi che il cavo di alimentazione non rischi di essere danneggiato da bordi taglienti o superfici calde. Assicurarsi che i bambini non possano tirare l'apparecchio dal piano di lavoro utilizzando il cavo di alimentazione.
31. Non utilizzare l'apparecchio per scopi diversi da quello descritto in queste istruzioni.

SPECIFICHE TECNICHE

Modello N.	300100YFW
Alimentazione	220-240 V ~ 50-60Hz
Consumo	300-500W
Capacità caraffa	1.8L
Dimensioni	L222*W189*H245 mm

Le caratteristiche tecniche e il design sono soggetti a modifiche senza preavviso.

PANORAMICA DEL PRODOTTO

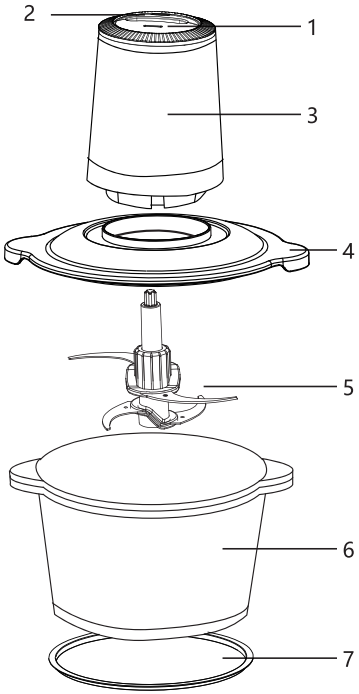

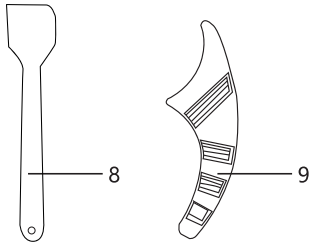

1.Tasto velocità I
2.Tasto velocità II
3.Corpo motore
4.Coperchio in plastica
5.Lame
ATTENZIONE: LE LAME SONO AFFILATE!
6.Caraffa
7.Base antiscivolo
8.Spatolina
9.Guaina di protezione lame*4

ISTRUZIONI PER L’ USO

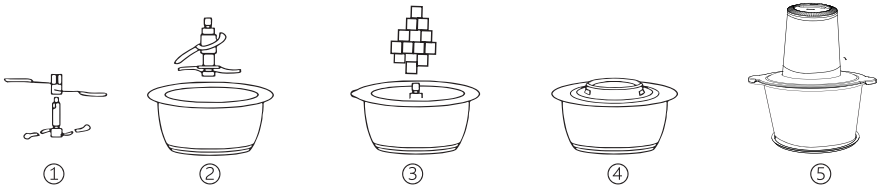

1.Assemblare le lame: fissare la parte superiore a quella inferiore ruotando in senso antiorario fino allo scatto.

Nota: È possibile utilizzare anche solo le lame inferiori, per tritare insalata o cibi molto liquidi.

2. Posizionare le lame assemblate sull'asse al centro della caraffa.

3. Versare il cibo da tritare nella caraffa.

4. Chiudere il coperchio di plastica finché non si allinea con le fessure della caraffa. Assicurarsi che l'anello sigillante sia ben posizionato nel coperchio.

Nota: Assicurarsi che la base antiscivolo sia posizionata correttamente.

5. Posizionare il corpo motore sul coperchio e collegare l'apparecchio.

6. Premere ripetutamente il tasto avvio/velocità (I o II) fino a quando non si ottiene il risultato desiderato.

Nota: I pulsanti di velocità (I e II) consentono di selezionare due velocità:

- Velocità I: bassa

- Velocità II: alta

7. Quando si raggiunge il risultato desiderato, scollegare l'apparecchio e attendere che le lame si siano completamente fermate.

8. Rimuovere l'unità motore e il coperchio. Rimuovere le lame dalla caraffa e svuotare il contenuto utilizzando la spatolina.

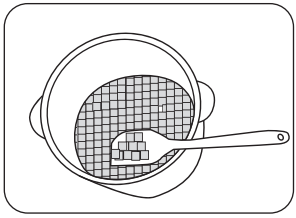

CONSIGLI E SUGGERIMENTI

A.Per mescolare o frullare cibi cotti, tagliare il cibo in piccoli pezzi, aggiungere un po' di brodo (vegetale o di carne) e frullare a intermittenza. Quindi premere il tasto avvio/velocità (I o II) e tenerlo premuto (per alcuni secondi) per una tritatura più fine.

B.Per tritare la frutta o preparare frullati, tagliare la frutta a pezzetti, aggiungere un po' di latte o succo e frullare a intermittenza. Quindi premere il tasto avvio/velocità (I o II) e tenerlo premuto (per alcuni secondi) fino al risultato desiderato. Attenzione: prima di mangiare o servire cibi passati, assicurarsi sempre che tutti gli ingredienti siano abbastanza tritati da rendere il composto omogeneo.

C.Il tritatutto è perfetto per macinare qualsiasi tipo di formaggio, compreso il formaggio a pasta molle, a pasta dura e persino la feta. Utilizzare entrambe le lame premendo a intermittenza il tasto avvio/velocità (I o II). Per ottenere i migliori risultati, tenere il formaggio brevemente nel congelatore prima di tagliarlo.

D.Per tritare alimenti come pomodori, noci, cipolle ecc., utilizzare entrambe le lame premendo a intermittenza il tasto avvio/velocità (I o II).

E.Il coperchio non assicura una chiusura perfettamente stagna. Pertanto, potrebbero esserci perdite dal bordo della caraffa quando si frullano cibi liquidi. Per evitare ciò, rimuovere le lame superiori.

F.ATTENZIONE: Il tempo massimo di lavorazione continua non deve superare i 20 secondi. Per ottenere i migliori risultati, tritare a intermittenza con pause di almeno 20 secondi.

G.Per ottenere i migliori risultati, quando si utilizzano entrambe le lame con cibi solidi, i cibi non devono superare il livello delle lame superiori. La quantità ottimale di cibo è a metà tra le lame superiori e quelle inferiori.

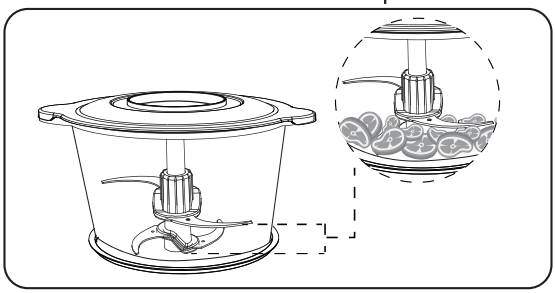

Nota: l'apparecchio non è adatto a tritare cibi duri come chicchi di caffè, pepe nero o cubetti di ghiaccio. Il cibo nella caraffa dovrebbe essere avere una temperatura compresa tra 0°C e 50°C. La caraffa non è adatta per l'uso nel microonde. Per evitare il rischio che il motore si bruci o la caraffa si rompa, non riempirla mai fino all' orlo.

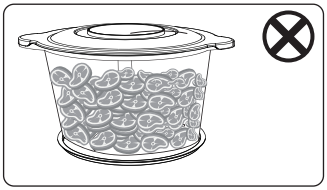

QUANTITÀ CONSIGLIATE

Ingredienti	Quantità Massima	Tempo	Note
Maiale	500g Tagliato a cubetti di 20*20*20mm	20-30s	Rimuovere tendini, ossa e pelle
Manzo	300g Tagliato a cubetti di 20*20*20mm	20-30s	Rimuovere tendini, ossa e pelle
Aglio	200g	10-20s	
Peperoncino	200g	10-20s	
Carote	200g	10-20s	
Prezzemolo	200g	10-20s	

PULIZIA E MANUTENZIONE

Scollegare sempre l'apparecchio prima di pulirlo.
Corpo motore:
- Utilizzare solo un panno umido e successivamente asciugare accuratamente.
- Non immergere il corpo dell'apparecchio in acqua o altri liquidi e non lavarlo mai sotto l'acqua corrente.

Caraffa, lame, coperchio e base antiscivolo:
- Lavare con acqua calda e sapone e asciugare accuratamente.
- Pulire accuratamente l'anello sigillante del coperchio. La caraffa è lavabile in lavastoviglie (esclusa la base antiscivolo).(FIG.1)
- NON utilizzare MAI spazzole metalliche o altri oggetti che potrebbero graffiare la caraffa o il coperchio.
- Pulire separatamente le due parti delle lame. ATTENZIONE: le lame sono molto affilate. Maneggiare con cura.(FIG.2)
- Asciugare all'aria tutti gli accessori separatamente.

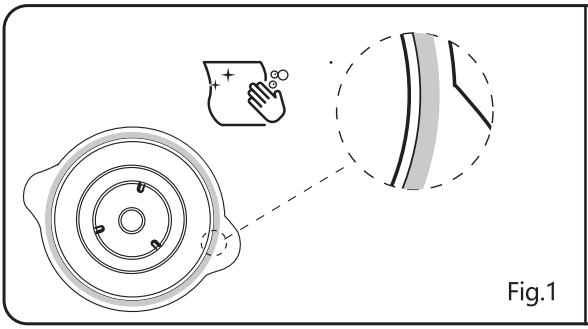

Fig.1

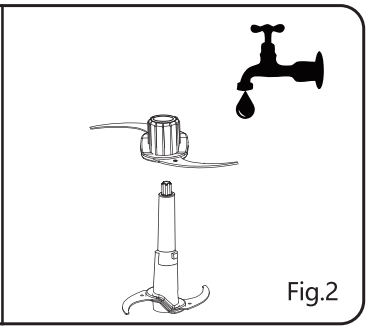

Fig.2

CONSERVAZIONE

• Assicurarsi che l'apparecchio si sia completamente raffreddato e sia pulito prima di riporlo.
• Non lasciare mai l'apparecchio all'aperto né esporlo alla pioggia.

RISOLUZIONE DEI PROBLEMI

PROBLEMA	POSSIBILE CAUSA	SOLUZIONE
L'apparecchio non funziona dopo essere stato acceso.	Il coperchio non è posizionato correttamente.	Posizionare il coperchio nella posizione corretta.
L'apparecchio si ferma durante l'uso.	1.La tensione elettrica è troppo bassa. Se viene utilizzato troppo a lungo o è troppo carico, il motore si interrompe automaticamente.	1.Verificare che la rete sia conforme alla tensione indicata sulla targhetta. Scollegare l'apparecchio e attendere che il motore si raffreddi (circa 30 min).
L'apparecchio emette un odore durante il primo utilizzo.	Questo fenomeno è del tutto normale per i nuovi apparecchi.	Se l'odore è ancora presente dopo che l'apparecchio è stato utilizzato per alcune volte, si prega di portarlo al proprio rivenditore per un controllo.
L'apparecchio vibra o fa rumore in modo anomalo.	1.Le lame non sono correttamente in posizione. 2.L'apparecchio non si trova su una superficie stabile. 3.La tensione è troppo alta. Gli ingredienti superano il livello massimo di riempimento.	1.Rimuovere tutti gli ingredienti e riposizionare le lame. 2.Posizionare l'apparecchio su una superficie stabile. 3.Verificare che la rete sia conforme alla tensione indicata sulla targhetta. Scollegare l'apparecchio e rimuovere gli ingredienti in eccesso.

SMALTIMENTO

In qualità di rivenditori responsabili, ci prendiamo cura dell'ambiente.

Pertanto, vi invitiamo a seguire la corretta procedura di smaltimento dell'apparecchio e dei suoi materiali di imballaggio. Ciò contribuirà alla conservazione delle risorse naturali e assicurerà che vengano riciclate in modo da proteggere la salute e l'ambiente.

È necessario smaltire questo apparecchio e il suo imballaggio secondo le leggi e le normative locali.

Poiché questo apparecchio contiene componenti elettronici, esso e i suoi accessori devono essere smaltiti separatamente dai rifiuti domestici quando raggiungono la fine del ciclo di vita.

Contattare le autorità della propria zona per informazioni sullo smaltimento e il riciclaggio.

L'apparecchio deve essere portato al punto di raccolta più vicino per il riciclaggio. Alcuni punti di raccolta accettano elettrodomestici gratuitamente.

GARANZIA: 2 ANNI

WICHTIGE SICHERHEITSHINWEISE

Bei der Verwendung elektrischer Geräte sollten immer grundlegende Sicherheitsvorkehrungen beachtet werden, einschließlich der folgenden:

1. Lesen Sie alle Anweisungen, bevor Sie dieses Gerät in Betrieb nehmen.
2. Beim Betrieb dieses Geräts ist Vorsicht geboten. WARNUNG: Es besteht Verletzungsgefahr, wenn Sie dieses Gerät nicht richtig bedienen.
3. Vergewissern Sie sich vor dem Einstecken des Geräts, dass die auf dem Typenschild angegebene Spannung mit der Spannung Ihres Haushaltsnetzes übereinstimmt. Dieses Gerät muss mit einem Stecker ausgestattet sein, der einen Erdungsanschluss hat.
4. Ziehen Sie den Stecker des Geräts, wenn eine Störung auftritt.
5. Überprüfen Sie regelmäßig das Netzkabel. Nehmen Sie das Gerät nicht in Betrieb, wenn das Kabel oder der Stecker beschädigt ist. Das Netzkabel muss durch den Hersteller, seinen Kundendienst oder ähnlich qualifizierte Personen ersetzt werden, um eine Gefährdung zu vermeiden.
6. Verwenden Sie das Gerät nicht, wenn es zerbrochen ist oder fallen gelassen oder in irgendeiner Weise beschädigt wurde. Alle Reparaturen müssen von einem qualifizierten Techniker durchgeführt werden. Bringen Sie das Gerät zur Überprüfung, Reparatur oder Einstellung in die nächste autorisierte

Servicestelle. Unsachgemäße Reparaturen können den Benutzer in Gefahr bringen.

7. Verwenden Sie nur das vom Hersteller gelieferte Originalzubehör.
8. Das Gerät darf nur mit dem mitgelieferten Ständer verwendet werden.
9. Um eine Gefährdung zu vermeiden, darf dieses Gerät nicht an eine externe Zeitschaltuhr oder ein Fernbedienungssystem angeschlossen werden.
10. Zum Schutz vor elektrischem Schlag dürfen Sie das Gerät, sein Kabel oder seinen Stecker nicht in Wasser oder andere Flüssigkeiten tauchen.
11. ACHTUNG: Die Klingen sind sehr scharf! Bitte seien Sie sehr vorsichtig. Berühren Sie niemals die Klingen, wenn das Gerät eingesteckt ist.
12. Halten Sie Ihre Hände, Finger, lose Kleidung und andere Gegenstände immer weit von den rotierenden Messern entfernt.
13. Um Verletzungen oder Schäden am Gerät zu vermeiden, dürfen Sie während des Betriebs nicht mit den Fingern oder einem scharfen Gegenstand in die Schüssel greifen.
14. Beim Umgang mit den scharfen Schneidmessern, beim Entleeren des Behälters und bei der Reinigung ist Vorsicht geboten.
15. Ziehen Sie immer den Netzstecker des Geräts, bevor Sie Lebensmittel oder Flüssigkeit hinzufügen.

16. Wenn Sie mit dem Gerät fertig sind, vergewissern Sie sich, dass der Motor vollständig zum Stillstand gekommen ist, bevor Sie die Zubehörteile demontieren.
17. Kinder dürfen nicht mit dem Gerät spielen. Sie dürfen sich nicht unbeaufsichtigt in der Nähe des Gerätes aufhalten, wenn dieses eingesteckt ist.
18. Dieses Gerät ist nicht dafür bestimmt, durch Personen (einschließlich Kinder) mit eingeschränkten physischen, sensorischen oder geistigen Fähigkeiten oder mangels Erfahrung oder mangels Wissen benutzt zu werden, es sei denn, sie werden durch eine für ihre Sicherheit zuständige Person beaufsichtigt oder erhielten von ihr Anweisungen, wie das Gerät zu benutzen ist.
19. Dieses Gerät ist nur für den Heimgebrauch bestimmt. Es ist nicht für den gewerblichen Gebrauch bestimmt.
20. Das Gerät darf nur in Innenräumen verwendet werden.
21. Lassen Sie das Gerät nicht unbeaufsichtigt, während es eingesteckt ist.
22. Schalten Sie das Gerät immer aus und ziehen Sie den Netzstecker, wenn es unbeaufsichtigt bleibt und bevor Sie es montieren, demontieren, reinigen, Zubehörteile wechseln oder sich Teilen nähern, die sich während des Betriebs bewegen.
23. ACHTUNG: Stellen Sie sicher, dass das Gerät ausgeschaltet ist, bevor Sie es vom Ständer abnehmen.

24. Hinweise zu Reinigung und Betriebszeiten finden Sie im Abschnitt REINIGUNG UND WARTUNG.
25. Lagern Sie das Gerät an einem trockenen, vor Sonnenlicht geschützten Ort.
26. Verwenden Sie das Gerät immer auf einer stabilen Unterlage.
27. Stellen Sie das Gerät niemals auf eine heiße Oberfläche (z. B. ein Kochfeld) oder in die Nähe von heißen Bereichen.
28. Berühren Sie das Gerät nicht mit nassen Händen.
29. Bewegen Sie das Gerät nicht, während es in Betrieb ist.
30. Stellen Sie sicher, dass das Netzkabel nicht durch scharfe Kanten oder heiße Oberflächen beschädigt werden kann. Stellen Sie sicher, dass Kinder das Gerät nicht am Netzkabel von der Arbeitsfläche ziehen können.
31. Verwenden Sie das Gerät nicht für einen anderen als den vorgesehenen Zweck.

TECHNISCHE DATEN

Modell-Nr.	300100YFW
Spannungsversorgung	220-240 V ~ 50-60Hz
Leistungsaufnahme	300-500W
Fassungsvermögen der Schale	1.8 L
Abmessungen	L222*B189*H245 mm

Änderungen der technischen Daten und des Designs ohne Vorankündigung vorbehalten.

PRODUKTÜBERSICHT

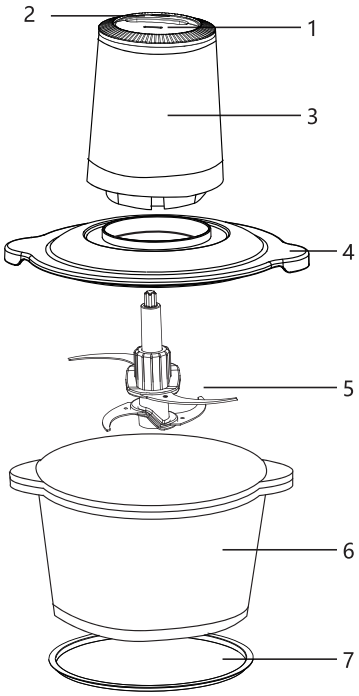

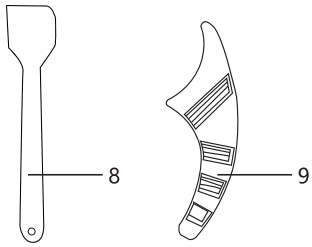

1.Geschwindigkeitstaste I
2.Geschwindigkeitstaste II
3.Gehäuse/Motor
4.Kunststoffdeckel
5.Hackmesser ACHTUNG: SCHARF!
6.Hackerschale
7.Anti-Rutsch-Matte
8.Schaber
9.Klingenschutz*4

BETRIEBSANLEITUNG

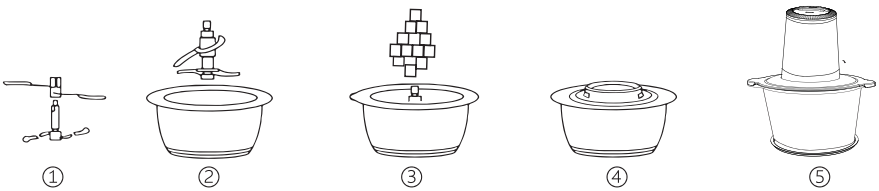

1.Montieren Sie die Messer. Bringen Sie den oberen Messersatz über den unteren Messern an, indem Sie ihn gegen den Uhrzeigersinn drehen, bis er einrastet.

Hinweis: Sie können auch nur den unteren Messersatz allein verwenden, wenn Sie Salat oder Lebensmittel mit viel Flüssigkeit zerkleinern.

2. Setzen Sie den doppelten Messersatz auf die Achse in der Mitte der Schüssel.

3. Geben Sie das zu zerkleinernde Lebensmittel in die Schüssel.

4. Schließen Sie den Kunststoffdeckel, bis er mit den Schüsselschlitzen fluchtet. Achten Sie darauf, dass der Dichtungsring auf dem Deckel liegt.

Hinweis: Achten Sie darauf, dass der weiße Gummiring richtig im Schalenboden

positioniert ist.

5. Setzen Sie die Motoreinheit auf den Deckel und schließen Sie das Gerät an.
6. Drücken Sie wiederholt die Starttaste/Geschwindigtaste (I oder II), bis das Lebensmittel entsprechend dem gewünschten Ergebnis zerkleinert ist.

Hinweis: Mit den Geschwindigkeitstasten (I & II) können Sie zwei Geschwindigkeiten auswählen:

- Geschwindigkeit I (Minimum): leichter Druck
- Geschwindigkeit II (maximal): intensiver Druck

7. Wenn Sie das gewünschte Ergebnis erreicht haben, ziehen Sie den Netzstecker und warten Sie, bis die Messer vollständig zum Stillstand gekommen sind.
8. Entfernen Sie die Motoreinheit und den Deckel. Nehmen Sie den doppelten Messersatz aus der Schüssel und entleeren Sie den Inhalt mit dem Schaber.

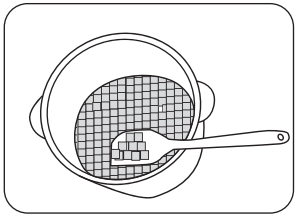

TIPPS UND HINWEISE

A.Zum Mixen oder Pürieren von gekochten Lebensmitteln schneiden Sie das Material in kleine Stücke, fügen ein wenig Brühe (auf Gemüse- oder Fleischbasis) hinzu und pulsieren stoßweise. Drücken Sie dann eine Starttaste/eine Geschwindigkeitstaste und halten Sie sie (einige Sekunden lang) gedrückt, wenn Sie feiner zerkleinerte Lebensmittel wünschen.

B.Um Früchte zu schneiden oder Fruchtpürees zuzubereiten, schneiden Sie die Früchte in kleine Stücke, geben Sie etwas Milch oder Saft hinzu und pulsieren Sie stoßweise. Drücken Sie dann eine Starttaste/eine Geschwindigkeitstaste und halten Sie sie (einige Sekunden lang) gedrückt, bis das gewünschte Ergebnis erreicht ist. Vorsicht! Vergewissern Sie sich vor dem Verzehr oder Servieren von pürierten Speisen immer, dass alle Zutaten ausreichend zerkleinert wurden.

C.Der Hacker ist perfekt zum Zerkleinern jeder Art von Käse, einschließlich Weich-, Hart- und sogar Fetakäse. Verwenden Sie beide Klingen durch intermittierendes Drücken einer Starttaste/einer Geschwindigkeitstaste. Für beste Ergebnisse legen Sie den Käse vor dem Zerkleinern für kurze Zeit in den Gefrierschrank.

D.Zum Zerkleinern von Lebensmitteln wie Tomaten, Nüssen, Zwiebeln usw. verwenden Sie den Doppelmessersatz durch stoßweises Drücken einer Starttaste/ einer Geschwindigkeitstaste.

E.Der Deckel schließt nicht dicht ab. Daher kann es beim Mixen von flüssigen Lebensmitteln zu Leckagen am Rand der Schüssel kommen. Um dies zu vermeiden, nehmen Sie das obere Messer ab.

F.ACHTUNG: Die maximale Verarbeitungszeit sollte 20 Sekunden bei kontinuierlicher Anwendung nicht überschreiten. Um beste Ergebnisse zu erzielen, verwenden Sie das Gerät stoßweise mit kurzen Pausen für mindestens 20 Sekunden.

G.Wenn Sie sowohl die oberen als auch die unteren Messer zum Mischen fester Lebensmittel verwenden, sollten die Lebensmittel nicht über die Höhe der oberen Messer hinausgehen, um beste Ergebnisse zu erzielen. Die optimale Menge an Lebensmitteln liegt zwischen den beiden Messerebenen.

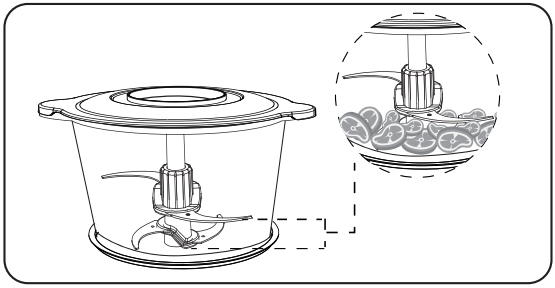

Hinweis: Das Gerät ist nicht für harte Lebensmittel wie z. B. Kaffeebohnen, schwarzen Pfeffer oder Eiswürfel geeignet. Die Lebensmittel in der Schüssel sollten zwischen 0 ºC – 50 ºC liegen. Die Schüssel ist nicht für die Verwendung in der Mikrowelle geeignet. Um ein Durchbrennen des Motors oder einen Bruch der Glasschüssel zu vermeiden, füllen Sie die Schüssel nicht vollständig.

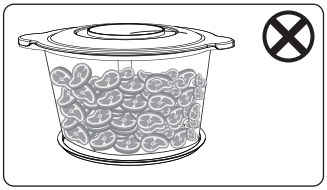

EMPFOHLENE MENGEN

Inhaltsstoffe	Max. ANZAHL	Ca. Bearbeitungszeit	Bemerkung
Schweinefleisch	500 g Schneiden in 20*20*20 mm	20-30s	Sehne, Knochen und Haut entfernen
Rindfleisch	300 g Schneiden in 20*20*20 mm	20-30s	Sehne, Knochen und Haut entfernen
Knoblauch	200g	10-20s	
Peperoni	200g	10-20s	
Karotte	200g	10-20s	
Petersilie	200g	10-20s	

WARTUNG UND TÄGLICHE PFLEGE

Ziehen Sie vor dem Reinigen des Geräts immer den Netzstecker.

Gehäuse:

- Verwenden Sie nur ein feuchtes Tuch und trocknen Sie es gründlich ab.
- Tauchen Sie das Gehäuse des Geräts nicht in Wasser oder andere Flüssigkeiten und waschen Sie es nicht unter dem Wasserhahn.

Schüssel, Klingen, Deckel und Anti-Rutsch-Matte:

- Mit warmer Seifenlauge waschen und gründlich abtrocknen.
- Reinigen Sie den Dichtungsring des Deckels sorgfältig. Die Schale ist spülmaschinengeeignet (ohne Antirutschmatte). (FIG.1)
- Verwenden Sie NIEMALS Metallbürsten oder andere Gegenstände, die die Schüssel oder den Deckel zerkratzen könnten.
- Reinigen Sie die oberen und unteren Messer separat. ACHTUNG: Die Klingen sind sehr scharf. Behandeln Sie sie mit Vorsicht.(FIG.2)
- Trocknen Sie alle Zubehörteile separat an der Luft.

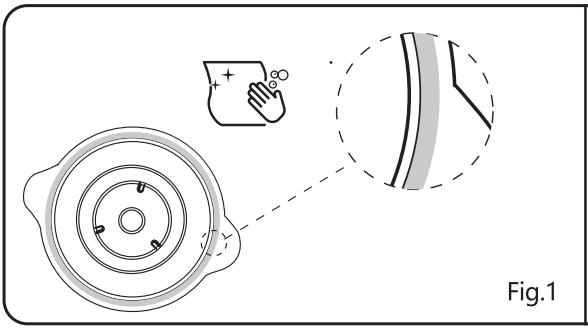

Fig.1

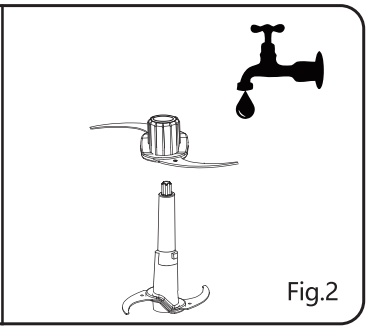

Fig.2

LAGERUNG

- Stellen Sie sicher, dass das Gerät vollständig abgekühlt und sauber ist, bevor Sie es einlagern.
- Lassen Sie das Gerät niemals im Freien stehen und setzen Sie es nicht dem Regen aus.

FEHLERSUCHE

PROBLEM	WAHRSCHEINLICHE URSACHE	LÖSUNG
Das Gerät funktioniert nach dem Einschalten nicht.	Die obere Abdeckung ist nicht richtig aufgesetzt.	Bringen Sie die obere Abdeckung in die richtige Position.
Das Gerät bleibt während des Gebrauchs stehen.	1.Die Spannung ist zu niedrig. Wenn der Motor lange Zeit arbeitet oder überlastet ist, wird die Stromversorgung automatisch abgeschaltet.	1.Prüfen Sie die Spannungsversorgung auf Einhaltung der Nennspannung. Ziehen Sie den Netzstecker und warten Sie, bis der Motor abgekühlt ist (ca. 30 min), bevor Sie das Gerät verwenden.
Das Gerät gibt bei der ersten Benutzung einen Geruch ab.	Dies ist eine normale Situation für neue Geräte.	Sollte der Geruch auch nach längerem Gebrauch des Gerätes noch vorhanden sein, senden Sie es bitte zur Überprüfung an uns zurück.
Das Gerät ist ungewöhnlich vibrierend oder geräuschvoll.	1.Die Messer sind nicht korrekt positioniert. 2.Das Gerät steht nicht auf einer stabilen Fläche. 3.Die Spannung ist zu hoch. 4.Die Inhaltsstoffe überschreiten die maximale Füllhöhe.	1.Entfernen Sie alle Zutaten und positionieren Sie die Messer neu. 2.Stellen Sie das Gerät auf eine stabile Unterlage. 3.Prüfen Sie die Spannungsversorgung auf Einhaltung der Nennspannung. 4.Ziehen Sie den Netzstecker des Geräts und entfernen Sie die zusätzlichen Zutaten.

ENTSORGUNG

Als verantwortungsbewusster Einzelhändler kümmern wir uns um die Umwelt.

Daher bitten wir Sie dringend, das Gerät und die Verpackungsmaterialien ordnungsgemäß zu entsorgen. Dies trägt dazu bei, die natürlichen Ressourcen zu schonen und eine gesundheits- und umweltschonende Wiederverwertung zu gewährleisten.

Sie müssen dieses Gerät und seine Verpackung entsprechend den örtlichen Gesetzen und Vorschriften entsorgen.

Da dieses Gerät elektronische Bauteile enthält, müssen es und sein Zubehör am Ende seiner Lebensdauer getrennt vom Hausmüll entsorgt werden.

Wenden Sie sich an Ihre örtliche Behörde, um sich über Entsorgung und Recycling zu informieren.

Bringen Sie das Gerät zum Recycling zu Ihrer örtlichen Sammelstelle. Einige Sammelstellen nehmen die Geräte kostenlos an.

GEWÄHRLEISTUNG: 2 JAHRE

BELANGRIJKE VEILIGHEIDSINSTRUCTIES

Bij het gebruik van elektrische apparaten moeten altijd fundamentele veiligheidsmaatregelen worden genomen, waaronder de volgende:

1. Lees alle instructies voordat u dit apparaat bedient.
2. Gebruik dit apparaat met de nodige zorg. WAARSCHUWING: Er bestaat een risico op letsel als u dit apparaat niet correct gebruikt.
3. Voordat u het apparaat aansluit, moet u controleren of het voltage op het typeplaatje overeenkomt met uw elektriciteitsvoorziening. Dit toestel moet voorzien zijn van een stekker met aarding.
4. Haal de stekker uit het stopcontact als er een storing optreedt.
5. Controleer regelmatig het netsnoer. Gebruik het apparaat niet met een beschadigd netsnoer of stekker. Het netsnoer moet dan worden vervangen door de fabrikant, zijn serviceagent of een vergelijkbare gekwalificeerde persoon om gevaar te voorkomen.
6. Gebruik het apparaat niet als het defect is of gevallen of op enigerlei wijze is beschadigd. Alle reparaties moeten worden uitgevoerd door een gekwalificeerde monteur. Breng het apparaat terug naar het dichtstbijzijnde erkende servicepunt voor onderzoek, reparatie of aanpassing. Onjuiste reparaties kunnen de gebruiker in gevaar brengen.

7. Gebruik alleen de originele accessoires van de fabrikant.
8. Het apparaat mag alleen worden gebruikt met de meegeleverde standaard.
9. Om gevaar te voorkomen, mag dit apparaat niet worden aangesloten op een externe timer of een afstandsbedieningssysteem.
10. Dompel het apparaat, het snoer of de stekker niet onder in water of een andere vloeistof om het risico op een elektrische schok te voorkomen.
11. LET OP: De messen zijn erg scherp! Wees zeer voorzichtig. Raak de messen nooit aan als de stekker in het stopcontact zit.
12. Houd uw handen, vingers, losse kleding en andere voorwerpen altijd uit de buurt van de messen wanneer deze draaien.
13. Om letsel of schade aan het apparaat te voorkomen, wanneer het in werking is, mag u uw vingers of een scherp voorwerp niet in de kom steken.
14. Voorzichtigheid is geboden bij het hanteren van de scherpe snijmessen, bij het legen van de kom en tijdens het schoonmaken.
15. Haal altijd de stekker uit het stopcontact voordat u voedsel of vloeistof toevoegt.
16. Nadat u klaar bent met het apparaat, moet u ervoor zorgen dat de motor volledig tot stilstand is gekomen voordat u accessoires demonteert.
17. Kinderen mogen niet met het apparaat spelen. Ze mogen niet zonder toezicht in de

buurt van het apparaat worden achtergelaten wanneer het is aangesloten.

18. Dit apparaat is niet bedoeld voor gebruik door personen (inclusief kinderen) met verminderde lichamelijke, zintuiglijke of mentale vermogens, of door personen die niet over de juiste ervaring of kennis beschikken, tenzij zij toezicht of instructie krijgen over het gebruik van het apparaat door een persoon die verantwoordelijk is voor hun veiligheid.
19. Dit apparaat is alleen bedoeld voor huishoudelijk gebruik. Het is niet bedoeld voor commercieel gebruik.
20. Het apparaat mag alleen binnenshuis worden gebruikt.
21. Laat het apparaat niet onbeheerd achter wanneer het in gebruik is.
22. Schakel het apparaat altijd uit en haal de stekker uit het stopcontact als u het onbeheerd achterlaat en voordat u het apparaat monteert, demonteert of reinigt, accessoires verwisselt of onderdelen aanraakt die tijdens gebruik bewegen.
23. LET OP: Zorg ervoor dat het apparaat is uitgeschakeld voordat u het van de standaard verwijdert.
24. Raadpleeg het hoofdstuk REINIGING EN ONDERHOUD voor instructies aangaande reiniging en gebruikstijden.
25. Bewaar dit apparaat op een droge plaats uit de buurt van zonlicht.

26. Gebruik het apparaat altijd op een stabiele ondergrond.
27. Plaats het apparaat nooit op een heet oppervlak (bijv. een kookplaat) of in de buurt van hete plaatsen.
28. Raak het apparaat niet aan met natte handen.
29. Verplaats het apparaat niet terwijl het in gebruik is.
30. Zorg ervoor dat het netsnoer niet kan worden beschadigd door scherpe randen of hete oppervlakken. Zorg ervoor dat kinderen het apparaat niet via het netsnoer van het werkblad kunnen trekken.
31. Gebruik het apparaat niet voor iets anders dan voor het beoogde doel.

TECHNISCHE SPECIFICATIES

Model No.	300100YFW
Stroomvoorziening	220-240 V ~ 50-60Hz
Stroomverbruik	300-500W
Capaciteit kom	1.8L
Afmetingen	L222*B189*H245 mm

Specificaties en ontwerp kunnen zonder voorafgaande kennisgeving worden gewijzigd.

PRODUKTÜBERSICHT

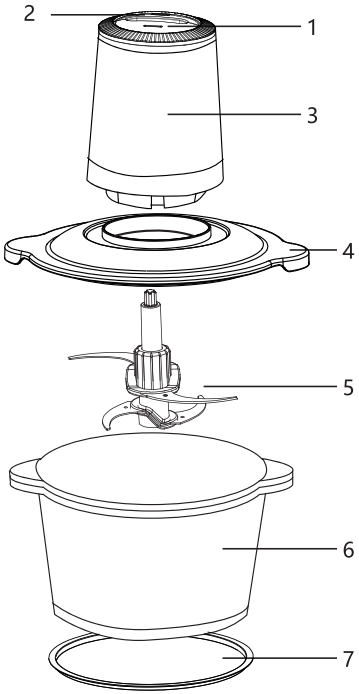

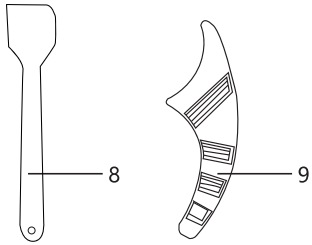

1.Snelheidsknop I
2.Snelheidsknop II
3.Behuizing/motor
4.Kunststof deksel
5.Mesbladen LET OP: SCHERP!
6.Deksel voor de hakmolen
7.Antislipmat
8.Schraper
9.Mesbladbeschermer*4

BEDIENINGSVOORSCHRIFTEN

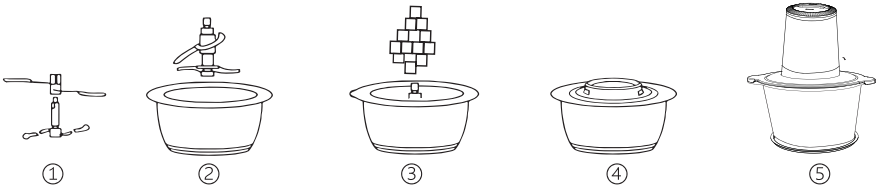

1.Monteer de mesbladen. Bevestig het bovenste mes op de onderste messen door het tegen de klok in te draaien totdat het vastklikt.

Opmerking: U kunt alleen het onderste mes gebruiken bij het hakken van salades of voedsel dat veel vloeistof bevat.

2. Plaats de dubbele mesconstructie op de as in het midden van de kom.

3. Doe het te hakken voedsel in de kom.

4. Sluit het plastic deksel totdat het is uitgelijnd met de sleuven van de kom. Zorg ervoor dat de afdichtring op het deksel zit.

Opmerking: Zorg ervoor dat de witte rubberen ring correct in de kombasis is geplaatst.

5. Plaats de motorunit op het deksel en steek de stekker in het stopcontact.
6. Druk herhaaldelijk op de startknop/snelheidsschakelaar (I of II) totdat het voedsel is gesneden volgens het gewenste resultaat.

Opmerking: Met de snelheidsknoppen (I & II) kunt u twee snelheden selecteren:

- Snelheid I (minimaal): lichte druk
- Snelheid II (maximaal): intense druk

7. Wanneer u het gewenste resultaat bereikt, haalt u de stekker uit het stopcontact en wacht u tot de messen volledig tot stilstand zijn gekomen.
8. Verwijder de motorunit en het deksel. Haal het dubbele mes uit de kom en maak de inhoud leeg met de schraper.

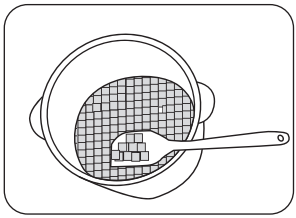

TIPS EN HINTS

A.Voor het mengen of pureren van gekookt voedsel, snijdt u het materiaal in kleine stukjes, voegt u een beetje bouillon toe (op basis van groenten of vlees) en pulseert u af en toe. Druk vervolgens op een startknop/snelheidskeuzeknop en houd deze (enkele seconden) ingedrukt voor meer fijngehakt voedsel.

B.Om fruit te snijden of fruitpuree te bereiden, snijdt u het fruit in kleine stukjes, voegt u een beetje melk of sap toe en pulseert u af en toe. Druk vervolgens op de startknop/snelheidskeuzeknop en houd deze (enkele seconden) ingedrukt tot u het gewenste resultaat krijgt. Let op: Voordat u gepureerd voedsel eet of serveert, moet u er altijd voor zorgen dat alle ingrediënten voldoende zijn geplet.

C.De hakmolen is perfect voor het malen van elk type kaas, inclusief zachte, harde en zelfs fetakaas. Gebruik beide mesbladen door met tussenpozen op een startknop/snelheidsknop te drukken. Leg de kaas voor het beste resultaat even in de vriezer voordat u hem gaat hakken.

D.Gebruik voor het fijnhakken van voedsel zoals tomaten, noten, uien enz. het dubbele mesblad en druk met tussenpozen op de startknop/snelheidsschakelaar.

E.Het deksel sluit niet goed af. Daarom kan er lekkage bij de rand van de kom voorkomen tijdens het mengen van vloeibaar voedsel. Om dit te voorkomen, verwijdert u het bovenste mes.

F.LET OP: De maximale verwerkingstijd mag niet langer zijn dan 20 seconden bij continu gebruik. Pas voor de beste resultaten opeenvolgende stoten toe met korte pauzes van ten minste 20 seconden.

G.Wanneer zowel de bovenste als de onderste messen worden gebruikt voor het mengen van vast voedsel, mogen de voedselmaterialen het niveau van de bovenste messen niet overschrijden. Dit geeft de beste resultaten. De optimale hoeveelheid voedsel bevindt zich tussen de twee mesniveaus.

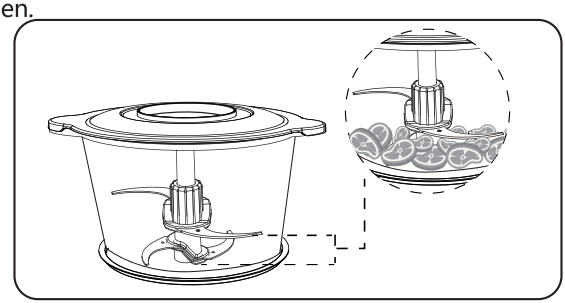

Opmerking: Het apparaat is niet geschikt voor hard voedsel zoals koffiebonen, zwarte peperkorrels of ijsblokjes. Het voedsel in de kom moet tussen 0°C- 50°C zijn. De kom is niet geschikt voor gebruik in de magnetron. Om te voorkomen dat de motor zou doorbranden of de glazen kom zou breken, mag u de kom niet volledig vullen.

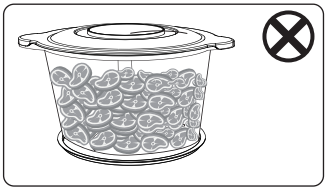

AANBEVOLEN HOEVEELHEDEN

Ingrediënten	Max. AANTAL	Verwerkingstijd bij benadering	Opmerking
Varkensvlees	500g Snijd in 20*20*20mm	20-30s	Verwijder de pezen, botten en huid
Rundvlees	300g Snijd in 20*20*20mm	20-30s	Verwijder de pezen, botten en huid
Knoflook	200g	10-20s	
Hete peper	200g	10-20s	
Wortel	200g	10-20s	
Peterselie	200g	10-20s	

ONDERHOUD EN DAGELIJKSE ZORG

Koppel het apparaat altijd los voordat u het schoonmaakt.
Behuizing:
- Gebruik alleen een vochtige doek en droog goed af.
- Dompel de behuizing van het apparaat niet onder in water of een andere vloeistof en was deze nooit onder de kraan.

Kom, messen, deksel en antislipmat:
- Was met warm zeepsop en droog goed af.
- Maak de afdichtring van het deksel zorgvuldig schoon. De kom is vaatwasmachinebestendig (exclusief de antislipmat). (FIG.1)
- Gebruik NOOIT metalen borstels of andere voorwerpen die krassen op de kom of het deksel kunnen veroorzaken.
- Reinig het boven- en ondermes afzonderlijk. LET OP: De messen zijn erg scherp. Ga er voorzichtig mee om. (FIG.2)
- Laat alle accessoires afzonderlijk aan de lucht drogen.

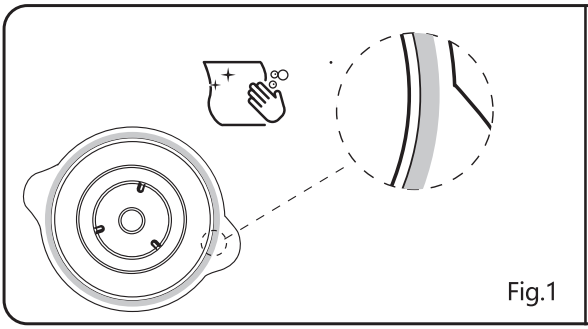
Fig.1

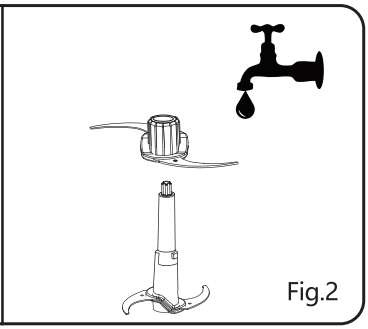
Fig.2

OPSLAG

• Zorg ervoor dat het apparaat volledig is afgekoeld en schoon is voordat u het opbergt.
• Laat het apparaat nooit buiten staan en stel het nooit bloot aan regen.

PROBLEEMOPLOSSING

PROBLEEM	MOGELIJKE OORZAAK	OPLOSSING
Het apparaat werkt niet nadat het is ingeschakeld.	De bovenklep is niet correct geplaatst.	Plaats de bovenklep in de juiste positie.
Het apparaat stopt tijdens gebruik.	1.De spanning is te laag. Als de motor lange tijd werkt of overbelast is, wordt de voeding automatisch uitgeschakeld.	1.Controleer de voeding op overeenstemming met de nominale spanning. Haal de stekker uit het stopcontact en wacht tot de motor is afgekoeld (ongeveer 30 min) voor gebruik.
Het apparaat geeft een geur af tijdens het eerste gebruik.	Dit is een normale situatie voor nieuwe apparaten.	Als de geur nog steeds aanwezig is nadat het apparaat enige tijd is gebruikt, stuur het dan naar ons terug voor controle.
Het apparaat trilt niet normaal of maakt veel lawaai.	1.De messen zijn niet correct op hun plaats. 2.Het apparaat staat niet op een stabiele ondergrond. 3.De spanning is te hoog. 4.De ingrediënten overschrijden de max. vulniveau.	1.Verwijder alle ingrediënten en plaats de messen terug. 2.Plaats het apparaat op een stabiele ondergrond. 3.Controleer de voeding op overeenstemming met de nominale spanning. 4.Haal de stekker uit het stopcontact en verwijder de extra ingrediënten.

AFVALVERWERKING

Als verantwoordelijke retailers geven we om het milieu.

Daarom verzoeken wij u om de juiste verwijderingsprocedure voor het apparaat en zijn verpakkingsmaterialen te volgen. Dit helpt bij het behoud van natuurlijke hulpbronnen en zorgt ervoor dat ze worden gerecycled op een manier die de gezondheid en het milieu beschermt.

U moet dit apparaat en zijn verpakking weggooien in overeenstemming met de lokale wet- en regelgeving.

Aangezien dit apparaat elektronische componenten bevat, moeten zowel het apparaat als de accessoires aan het einde van zijn levensduur gescheiden van huishoudelijk afval worden verwijderd.

Neem contact op met uw lokale overheid voor meer informatie over afvalverwerking en recycling.

Het apparaat moet voor recyclage naar uw plaatselijke recyclagecentrum worden gebracht. Sommige verzamelpunten accepteren apparaten gratis.

GARANTIE: 2 JAAR

CONSIGNES DE SÉCURITÉ IMPORTANTES

Lors de l'utilisation d'appareils électriques, des précautions de sécurité basiques doivent toujours être suivies, y compris les suivantes:

1. Lisez toutes les instructions avant d'utiliser cet appareil.
2. Des précautions doivent être prises lors de l'utilisation de cet appareil. AVERTISSEMENT : Il existe un risque de blessure si vous n'utilisez pas cet appareil correctement.
3. Avant de brancher l'appareil, vérifiez que la tension indiquée sur sa plaque signalétique correspond à votre alimentation électrique domestique. Cet appareil doit être branché sur une prise munie d'une mise à la terre.
4. Débranchez l'appareil en cas de dérangement.
5. Vérifiez régulièrement le câble d'alimentation. N'utilisez pas l'appareil si le câble ou la prise sont endommagés. Si nécessaire, le câble d'alimentation doit être remplacé par le fabricant, son agent de service ou des personnes de qualification similaire afin d'éviter tout danger.
6. N'utilisez pas l'appareil s'il est cassé, s'il est tombé ou s'il est endommagé de quelque façon que ce soit. Toutes les réparations doivent être effectuées par un ingénieur qualifié. Renvoyez l'appareil au centre de service agréé le plus proche pour examen, réparation ou réglage. Des réparations inappropriées peuvent exposer l'utilisateur à

un risque de blessure.

7. Utilisez uniquement les accessoires d'origine fournis par le fabricant.
8. L'appareil ne doit être utilisé qu'avec le support fourni.
9. Pour éviter tout danger, cet appareil ne doit pas être connecté à une minuterie externe ou à un système de télécommande.
10. Pour vous protéger des chocs électriques, ne plongez pas l'appareil, son câble ou sa prise dans l'eau ou tout autre liquide.
11. ATTENTION : Les lames sont très coupantes ! Veuillez faire très attention. Ne touchez jamais les lames lorsque l'appareil est branché.
12. Maintenez toujours vos mains, doigts, vêtements amples et autres objets à bonne distance des lames lorsqu'elles tournent.
13. Pour éviter de vous blesser ou d'endommager l'appareil, lorsqu'il est en marche, ne mettez pas vos doigts ou tout objet pointu dans le bol.
14. Des précautions doivent être prises lors de la manipulation des lames tranchantes, du vidage du bol et du nettoyage.
15. Débranchez toujours l'appareil avant d'ajouter de la nourriture ou du liquide.
16. Après avoir terminé d' utiliser l'appareil, assurez-vous que le moteur soit complètement arrêté avant de démonter tout accessoire.
17. Les enfants ne doivent pas jouer avec

l'appareil. Ils ne doivent pas être laissés à proximité de l'appareil sans surveillance lorsqu'il est branché.

18. Cet appareil n'est pas destiné à être utilisé par des personnes (y compris des enfants) dont les capacités physiques, sensorielles ou mentales sont réduites ou qui manquent d'expérience ou de connaissances, à moins qu'elles ne soient sous surveillance ou aient reçu des instructions concernant l'utilisation de l'appareil par une personne responsable de leur sécurité.
19. Cet appareil est destiné à un usage domestique uniquement. Il n'est pas destiné à un usage commercial.
20. L'appareil ne doit être utilisé qu'en intérieur.
21. Ne laissez pas l'appareil sans surveillance lorsqu'il est branché.
22. Éteignez toujours l'appareil et débranchez-le de l'alimentation électrique s'il est laissé sans surveillance et avant de l'assembler, le désassembler, le nettoyer, de changer d'accessoires ou d'approcher des pièces qui bougent lors de l'utilisation.
23. ATTENTION : Assurez-vous que l'appareil est éteint avant de le retirer du support.
24. Pour les instructions sur les temps de nettoyage et de fonctionnement, veuillez vous référer à la section NETTOYAGE ET ENTRETIEN.
25. Rangez cet appareil dans un endroit sec à l'abri du soleil.

26. Utilisez toujours l'appareil sur une surface stable.
27. Ne placez jamais l'appareil sur une surface chaude (par exemple une plaque de cuisson) ou à proximité de zones chaudes.
28. Ne touchez pas l'appareil avec les mains mouillées.
29. Ne déplacez pas l'appareil pendant son utilisation.
30. Assurez-vous que le câble d'alimentation ne puisse pas être endommagé par des bords tranchants ou des surfaces chaudes. Assurez-vous que les enfants ne puissent pas faire tomber l'appareil du plan de travail à l'aide du câble d'alimentation.
31. N'utilisez pas l'appareil pour autre chose que l'usage auquel il est destiné.

CARACTÉRISTIQUES TECHNIQUES

Modèle n°	300100YFW
Alimentation	220-240 V ~ 50-60Hz
Puissance	300-500W
Capacité du bol	1.8L
Dimensions	222*189*245 mm (L*l*h)

Les caractéristiques et la conception sont sujettes à modification sans préavis.

SCHÉMA DE L' APPAREIL

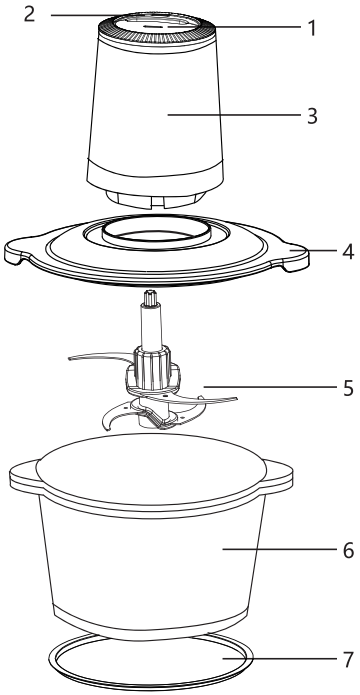

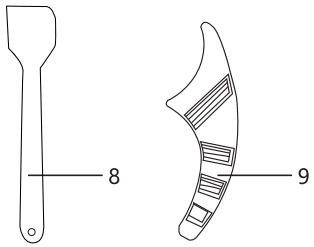

1. Bouton de vitesse I
2. Bouton de vitesse II
3. Corps/moteur
4. Couvercle en plastique
5. Lames
ATTENTION : TRANCHANTES !
6. Bol hachoir
7. Tapis antidérapant
8. Grattoir
9. Protecteur de lame * 4

MODE D' EMPLOI

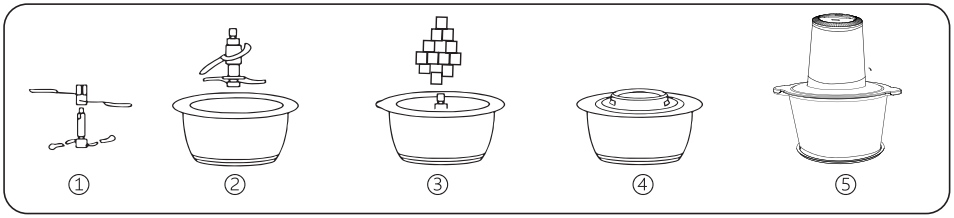

1.Assemblez les lames. Fixez l'ensemble de lames supérieures sur les lames inférieures en les tournant dans le sens inverse des aiguilles d'une montre jusqu'à ce qu'il s'enclenche.

Note: Vous pouvez utiliser l'ensemble de lames inférieur uniquement pour hacher de la salade ou des aliments contenant beaucoup de liquide.

2. Placez l'ensemble double lames sur l'axe au milieu du bol.

3. Versez les aliments à hacher dans le bol.

4. Fermez le couvercle en plastique jusqu'à ce qu'il s'aligne avec les fentes du bol. Assurez-vous que la bague d'étanchéité est sur le couvercle.

Note: Assurez-vous que l'anneau en caoutchouc blanc est correctement positionné dans la base du bol.

5. Placez le bloc moteur sur le couvercle et brancher l'appareil.

6. Appuyez plusieurs fois sur le bouton de démarrage/sélecteur de vitesse (I ou II) jusqu'à ce que les aliments soient hachés comme souhaité.

Note: Les boutons I et II vous permettent de choisir parmi deux vitesses:

- Vitesse I (minimum) : légère pression
- Vitesse II (maximum) : pression intense.

Lorsque vous atteignez le résultat souhaité, débranchez l'appareil et attendez que les lames se soient complètement arrêtées.

8. Retirez le bloc moteur et le couvercle. Retirez l'ensemble double lame du bol et videz le contenu à l'aide du grattoir.

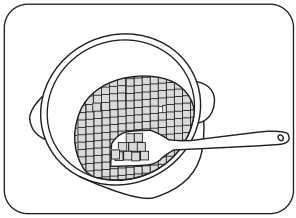

CONSEILS ET ASTUCES

A.Pour mélanger ou réduire en purée les aliments cuits, coupez-les en petits morceaux, ajoutez un peu de bouillon (à base de légumes ou de viande) et pulsez par intermittence. Appuyez ensuite le un bouton de démarrage/sélecteur de vitesse et maintenez-le enfoncé (pendant quelques secondes) pour des aliments plus finement hachés.

B.Pour couper des fruits ou préparer des purées de fruits, coupez les fruits en petits morceaux, ajoutez un peu de lait ou de jus, et pulsez par intermittence. Appuyez ensuite sur le bouton de démarrage/sélecteur de vitesse et maintenez-le enfoncé (pendant quelques secondes) jusqu'au résultat souhaité. Attention : avant de manger ou de servir des aliments en purée, assurez-vous toujours que tous les ingrédients ont été suffisamment écrasés.

C.Le hachoir est parfait pour mixer tout type de fromage, y compris les fromages à pâte molle, à pâtes dures et même la feta. Utilisez les deux lames en appuyant par intermittence sur le bouton de démarrage/sélecteur de vitesse. Pour de meilleurs résultats, placez le fromage au congélateur pendant un court instant avant de le hacher.

D.Pour hacher des aliments tels que des tomates, des noix, des oignons, etc., utilisez l'ensemble double lame en appuyant par intermittence sur le bouton de démarrage/sélecteur de vitesse.

E.Le couvercle ne fait pas un joint étanche. Par conséquent, il peut y avoir des fuites du bord du bol lors du mixage d'aliments liquides. Pour éviter cela, retirez la lame supérieure.

F.ATTENTION : Le temps de traitement maximum ne doit pas dépasser 20 secondes d'utilisation continue. Pour de meilleurs résultats, appliquez des rafales successives avec de brèves pauses pendant au moins 20 secondes.

G.Pour de meilleurs résultats, lors de l'utilisation des lames supérieure et inférieure pour mélanger des aliments solides, les aliments ne doivent pas dépasser le niveau des lames supérieures. La quantité optimale de nourriture se situe entre les deux niveaux de lame.

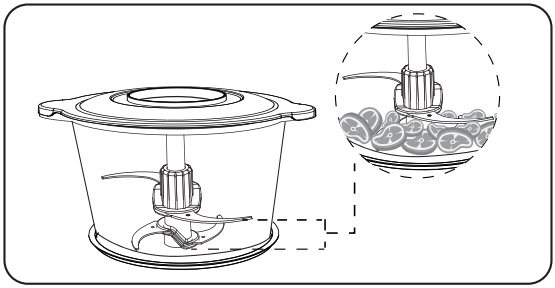

Remarque : L'appareil n'est pas adapté pour les aliments durs tels que les grains de café, le poivre noir ou les glaçons. La température des aliments dans le bol doit être comprise entre 0°C et 50°C. Le bol n'est pas adapté pour une utilisation au micro-ondes. Pour éviter les risques de brûlure du moteur ou de rupture du bol en verre, ne remplissez pas complètement le bol.

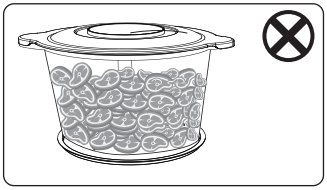

QUANTITÉS RECOMMANDÉES

Ingrédients	Quantité maximum	Temps de traitement aprox.	Remarque
Porc	500g Coupé en 20*20*20mm	20-30s	Enlevez les tendons, les os et la peau.
Bœuf	300g Coupé en 20*20*20mm	20-30s	Enlevez les tendons, les os et la peau.
Ail	200g	10-20s	
Piment	200g	10-20s	
Carotte	200g	10-20s	
Persil	200g	10-20s	

ENTRETIEN ET SOINS QUOTIDIENS

Débranchez toujours l'appareil avant de le nettoyer.

Corps:

- Utilisez uniquement un chiffon humide et séchez soigneusement.
- Ne plongez pas le corps de l'appareil dans l'eau ou tout autre liquide et ne le lavez jamais sous le robinet.

Bol, lames, couvercle et tapis antidérapant:

- Lavez à l'eau chaude savonneuse et bien sécher.
- Nettoyez soigneusement la bague d'étanchéité du couvercle. Le bol va au lave-vaisselle (sans le tapis antidérapant). (FIG.1)
- N'utilisez JAMAIS de brosses métalliques ou tout autre objet pouvant rayer le bol ou le couvercle.
- Nettoyez séparément la lame supérieure et inférieure. ATTENTION : Les lames sont très coupantes. Manipulez-les avec soin. (FIG.2)
- Laissez sécher à l'air tous les accessoires séparément.

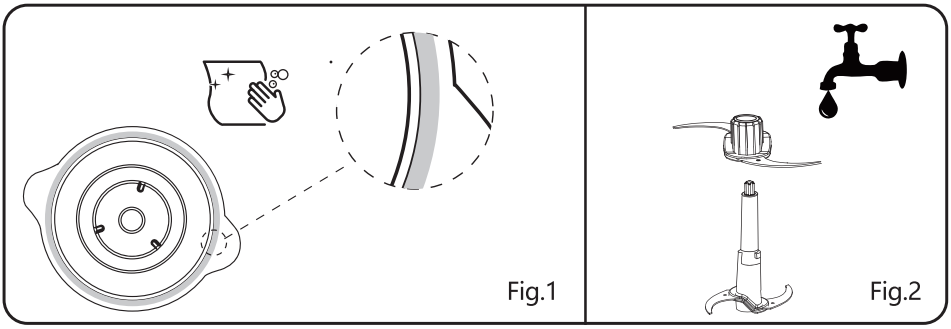

STOCKAGE

- Assurez-vous que l'appareil a complètement refroidi et est propre avant de le ranger.
- Ne laissez jamais l'appareil à l'extérieur et ne l' exposez pas à la pluie.

DÉPANNAGE

PROBLÈME	CAUSE PROBABLE	SOLUTION
L'appareil ne fonctionne pas après avoir été allumé.	Le couvercle supérieur n'est pas correctement en place.	Placez le couvercle supérieur dans la bonne position.
L'appareil s'arrête pendant l'utilisation.	1.La tension est trop basse. Si le moteur fonctionne longtemps ou est surchargé, l'alimentation sera automatiquement coupée.	1.Vérifiez que l'alimentation est conforme à la tension nominale. Débranchez l'appareil et attendez que le moteur refroidisse (environ 30 min) avant utilisation.
L'appareil dégage une odeur lors de la première utilisation.	Ceci est normal pour les appareils neufs.	Si l'odeur persiste après un certain temps d'utilisation, veuillez nous le retourner pour vérification.
L'appareil vibre ou fait un bruit inhabituel.	1.Les lames ne sont pas correctement en place. 2.L'appareil n'est pas sur une surface stable. 3.La tension est trop élevée. 4.Les ingrédients dépassent le niveau maximum de remplissage.	1.Retirez tous les ingrédients et repositionnez les lames. 2.Placez l'appareil sur une surface stable. 3.Vérifiez que l'alimentation est conforme à la tension nominale. 4.Débranchez l'appareil et retirez les ingrédients en trop.

RECYCLAGE

En tant que détaillant responsable, nous nous soucions de l'environnement.

En tant que tel, nous vous invitons à suivre la procédure d'élimination correcte de l'appareil et de ses matériaux d'emballage. Cela aidera à conserver les ressources naturelles et à garantir qu'elles sont recyclées d'une manière qui protège la santé et l'environnement.

Vous devez vous débarrasser de cet appareil et de son emballage conformément aux lois et réglementations locales.

Étant donné que cet appareil contient des composants électroniques, celui-ci et ses accessoires doivent être éliminés séparément des ordures ménagères lorsqu'ils arrivent en fin de vie.

Contactez votre autorité locale pour en savoir plus sur l'élimination et le recyclage.

L'appareil doit être apporté à votre point de collecte local pour recyclage. Certains points de collecte acceptent gratuitement les électroménagers.

GARANTIE: 2 ANS

IMPORTANTES INSTRUÇÕES DE SEGURANÇA

Ao usar aparelhos elétricos, as precauções básicas de segurança devem sempre ser seguidas, incluindo o seguinte:

1. Leia todas as instruções antes de operar este aparelho.
2. Deve-se ter cuidado ao operar este aparelho. AVISO: Há risco de ferimentos se não usar este aparelho corretamente.
3. Antes de conectar o aparelho, verifique se a voltagem na placa de identificação corresponde ao fornecimento de eletricidade doméstico. Este aparelho deve ser equipado com um plugue com ligação à terra.
4. Desligue o aparelho se ocorrer algum distúrbio.
5. Verifique regularmente o cabo de alimentação. Não opere o aparelho se houver um cabo ou plugue danificado. O cabo de alimentação deve ser substituído pelo fabricante, seu agente de serviço ou por pessoas igualmente qualificadas para evitar riscos.
6. Não use o aparelho se estiver quebrado ou se tiver caído ou danificado de alguma forma. Todos os reparos devem ser realizados por um engenheiro qualificado. Leve o aparelho à assistência técnica autorizada mais próxima para exame, reparo ou ajuste. Reparos inadequados podem colocar o usuário em risco de danos.

7. Use apenas os acessórios originais fornecidos pelo fabricante.
8. O aparelho deve ser usado apenas com o suporte fornecido.
9. Para evitar perigos, este aparelho não deve ser conectado a um temporizador externo ou sistema de controle remoto.
10. Para se proteger contra choques elétricos, não mergulhe o aparelho, seu cabo ou plugue em água ou qualquer outro líquido.
11. CUIDADO: As lâminas são muito afiadas! Por favor, tome muito cuidado. Nunca toque nas lâminas quando o aparelho estiver conectado.
12. Sempre mantenha suas mãos, dedos, roupas largas e outros itens bem longe das lâminas quando elas estiverem girando.
13. Para evitar ferimentos ou danos ao aparelho, quando estiver em funcionamento, não coloque os dedos ou qualquer objeto pontiagudo na tigela.
14. Deve-se ter cuidado ao manusear as lâminas de corte afiadas, esvaziar a tigela e limpar.
15. Sempre desligue o aparelho antes de adicionar alimentos ou líquidos.
16. Depois de terminar o aparelho, certifique-se de que o motor parou completamente antes de desmontar quaisquer acessórios.
17. As crianças não devem brincar com o aparelho. Eles não devem ser deixados perto

do dispositivo sem supervisão quando ele estiver conectado.

18. Este aparelho não se destina ao uso por pessoas (incluindo crianças) com capacidades físicas, sensoriais ou mentais reduzidas ou que não tenham experiência ou conhecimento, a menos que tenham recebido supervisão ou instrução sobre o uso do aparelho por uma pessoa responsável por seus segurança.
19. Este aparelho destina-se apenas a uso doméstico. Não se destina a uso comercial.
20. O aparelho deve ser utilizado apenas em ambientes internos.
21. Não deixe o aparelho sem supervisão enquanto ele estiver conectado.
22. Sempre desligue o aparelho e desconecte-o da fonte de alimentação se ele for deixado sem supervisão e antes de montar, desmontar, limpar, trocar acessórios ou aproximar peças que se movem durante o uso.
23. CUIDADO: Certifique-se de que o aparelho esteja desligado antes de removê-lo do suporte.
24. Para obter instruções sobre limpeza e tempos de operação, consulte a seção LIMPEZA E MANUTENÇÃO.
25. Guarde este aparelho em um local seco e longe da luz solar.

26. Sempre use o aparelho sobre uma superfície estável.
27. Nunca coloque o aparelho sobre uma superfície quente (por exemplo, um fogão) ou perto de locais quentes.
28. Não toque no aparelho com as mãos molhadas.
29. Não mova o aparelho durante o uso.
30. Certifique-se de que o cabo de alimentação não pode ser danificado por pontas afiadas ou superfícies quentes. Certifique-se de que as crianças não podem puxar o aparelho da superfície de trabalho usando o cabo de alimentação.
31. Não use o aparelho para outra finalidade senão para o fim a que se destina.

ESPECIFICAÇÕES TÉCNICAS

Modelo No.	300100YFW
Fonte de energia	220-240 V ~ 50-60Hz
Consumo de energia	300-500W
Capacidade da tigela	1.8L
Dimensões	L222*W189*H245 mm

As especificações e design estão sujeitos a alterações sem aviso prévio.

RESUMO DO PRODUTO

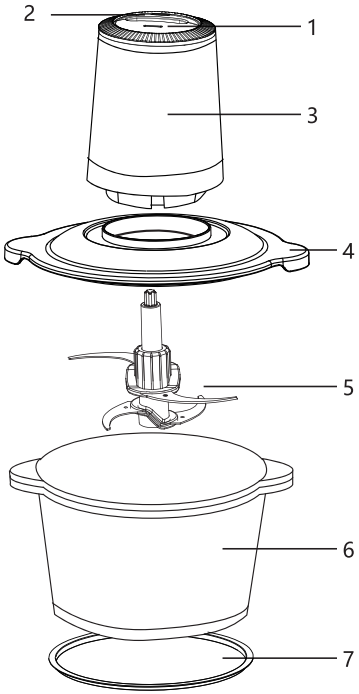

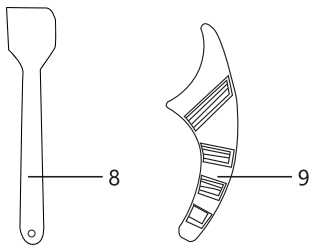

1. Botão de velocidade I
2. Botão de velocidade II
3. Corpo / motor
4. Tampa de plástico
5. Lâminas de mistura
CUIDADO: AFIADAS!
6. Tigela de picar
7. Tapete antiderrapante
8. Raspador
9. Protetor de lâmina * 4

INSTRUÇÕES DE OPERAÇÃO

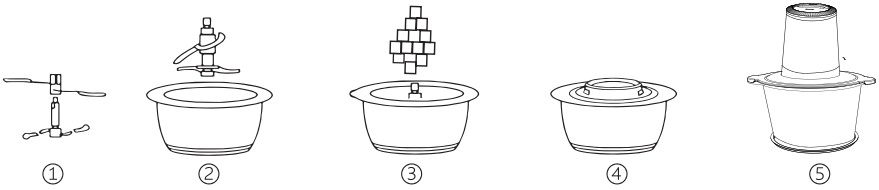

1. Monte as lâminas. Fixe o conjunto da lâmina superior nas lâminas inferiores girando-o no sentido anti-horário até que ele se encaixe no lugar.

Nota: pode usar o conjunto da lâmina inferior apenas para picar saladas ou alimentos que contenham muito líquido.

2. Coloque o conjunto de lâmina dupla no eixo no meio da tigela.
3. Despeje a comida a ser picada na tigela.
4. Feche a tampa de plástico até que se alinhe com as ranhuras da tigela. Certifique-se de que o anel de vedação está na tampa.

Observação: certifique-se de que o anel de borracha branco esteja posicionado corretamente na base da tigela.

5. Coloque a unidade do motor na tampa e ligue o aparelho.
6. Pressione repetidamente o botão iniciar / seletor de velocidade (I ou II) até que o alimento seja picado de acordo com o resultado desejado.

Nota: Os botões de velocidade (I e II) permitem que selecione duas velocidades:

- Velocidade I (mínima): leve pressão
- Velocidade II (máxima): pressão intensa

7. Quando alcançar o resultado desejado, desconecte o aparelho e espere até que as lâminas parem completamente.
8. Remova a unidade do motor e a tampa. Remova o conjunto de lâmina dupla da tigela e esvazie o conteúdo usando o raspador.

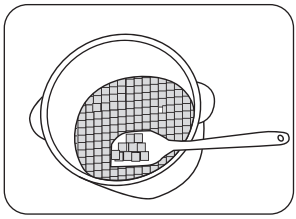

DICAS E SUGESTÕES

A. Para misturar ou fazer purê de alimentos cozidos, corte o material em pedaços pequenos, adicione um pouco de caldo (vegetal ou à base de carne) e pulse intermitentemente. Em seguida, pressione um botão iniciar / seletor de velocidade e segure (por alguns segundos) para alimentos mais picados.

B. Para cortar frutas ou preparar purês de frutas, corte as frutas em pedaços pequenos, adicione um pouco de leite ou suco e pulse intermitentemente. Em seguida, pressione um botão iniciar / seletor de velocidade e segure (por alguns segundos) até o resultado desejado. Cuidado: Antes de comer ou servir purê de alimentos, certifique-se sempre de que todos os ingredientes foram suficientemente esmagados.

C. O picador é perfeito para moer qualquer tipo de queijo, incluindo queijo macio, duro e até feta. Use ambas as lâminas pressionando um botão de partida / seletor de velocidade de forma intermitente. Para obter os melhores resultados, coloque o queijo no congelador um pouco antes de picar.

D. Para picar alimentos como tomates, nozes, cebolas, etc., use o conjunto de lâmina dupla pressionando intermitentemente um botão iniciar / seletor de velocidade.

E. A tampa não fecha bem. Portanto, pode haver vazamento da borda da tigela ao misturar alimentos líquidos. Para evitar isso, remova a lâmina superior.

F. CUIDADO: O tempo máximo de processamento não deve exceder 20 segundos de uso contínuo. Para obter melhores resultados, aplique rajadas sucessivas com breves pausas por pelo menos 20 segundos.

G. Para obter melhores resultados, ao usar as lâminas superior e inferior para misturar alimentos sólidos, os materiais alimentícios não devem exceder o nível das lâminas superiores. A quantidade ideal de alimento está entre os dois níveis de lâmina.

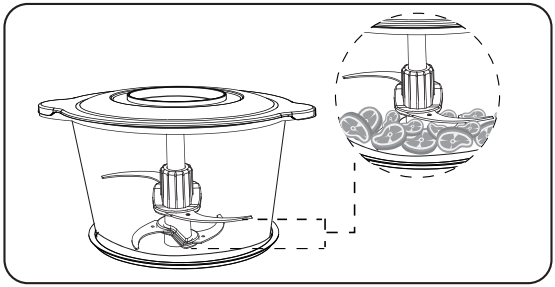

Nota: O aparelho não é adequado para alimentos duros como grãos de café, pimenta preta ou cubos de gelo. A comida na tigela deve estar entre 0 ℃ - 50 ℃. A tigela não é adequada para uso no microondas. Para evitar o risco de o motor queimar ou quebrar a tigela de vidro, não encha a tigela completamente.

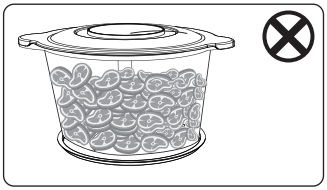

QUANTIDADES RECOMENDADAS

Ingredientes	Max. QTY	Tempo de processamento aprox.	Observação
Carne de porco	500g Corte em 20*20*20mm	20-30s	Remova tendão, ossos e pele
Carne	300g Corte em 20*20*20mm	20-30s	Remova tendão, ossos e pele
Alho	200g	10-20s	
Pimenta picante	200g	10-20s	
Cenoura	200g	10-20s	
Salsa	200g	10-20s	

MANUTENÇÃO E CUIDADOS DIÁRIOS

Sempre desligue o aparelho antes de limpá-lo.

Corpo:

- Use apenas um pano húmido e seque completamente.
- Não mergulhe o corpo do aparelho em água ou qualquer outro líquido e nunca o lave à torneira.

Tigela, lâminas, tampa e tapete antiderrapante:

- Lave com água morna com sabão e seque bem.
- Limpe cuidadosamente o anel de vedação da tampa. A tigela pode ser lavada na máquina de lavar louça (não inclui o tapete antiderrapante). (FIG.1)
- NUNCA use escovas de metal ou qualquer outro objeto que possa arranhar a tigela ou a tampa.
- Limpe a lâmina superior e inferior separadamente. CUIDADO: As lâminas são muito afiadas. Manuseie com cuidado. (FIG.2)
- Seque todos os acessórios separadamente.

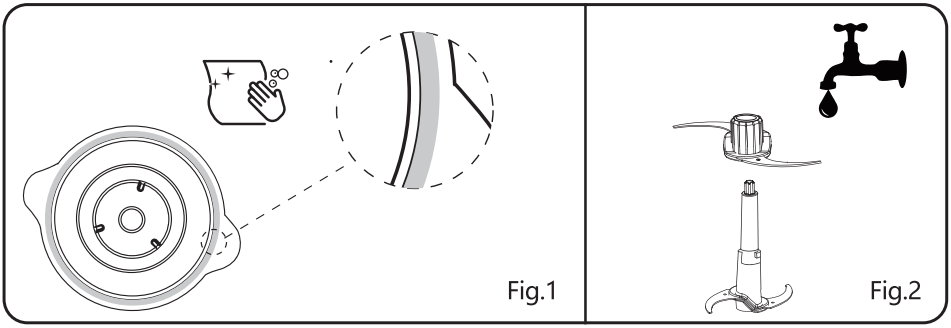

ARMAZENAR

- Certifique-se de que o aparelho resfriou completamente e está limpo antes de guardá-lo.
- Nunca deixe o aparelho ao ar livre nem o exponha à chuva.

SOLUÇÃO DE PROBLEMAS

PROBLEMA	CAUSA PROVÁVEL	SOLUÇÃO
O aparelho não funcionará após ser ligado.	A tampa superior não está colocada corretamente.	Place the top cover in the correct position.
O aparelho pára durante o uso.	1. A tensão está muito baixa. 2. Se o motor funcionar por muito tempo ou estiver sobrecarregado, a alimentação será cortada automaticamente.	1. Verifique se a fonte de alimentação está em conformidade com a tensão nominal. 2. Desligue o aparelho e espere o motor arrefecer (cerca de 30 min) antes de usar.
O aparelho exala um odor durante a primeira utilização.	Esta é uma situação normal para novos aparelhos.	Se o odor persistir após algum tempo de uso do aparelho, devolva-o para verificação.
O aparelho está com uma vibração incomum ou barulhento.	1. As lâminas não estão corretamente posicionadas. 2. O aparelho não está sobre uma superfície estável. 3. A tensão está muito alta. 4. Os ingredientes excedem o máximo. nível de enchimento.	1. Remova todos os ingredientes e reposicione as lâminas. 2. Coloque o aparelho em uma superfície estável. 3. Verifique se a fonte de alimentação está em conformidade com a tensão nominal. 4. Desligue o aparelho e remova os ingredientes extras.

DISPOSÃO

Como um varejista responsável, nos preocupamos com o meio ambiente.

Como tal, recomendamos que siga o procedimento correto de eliminação do aparelho e dos materiais de embalagem. Isso ajudará a conservar os recursos naturais e garantir que eles sejam reciclados de uma maneira que proteja a saúde e o meio ambiente.

Deve descartar este aparelho e sua embalagem de acordo com as leis e regulamentações locais.

Como este aparelho contém componentes eletrônicos, ele e seus acessórios devem ser descartados separadamente do lixo doméstico quando chegar ao fim de sua vida útil.

Entre em contato com as autoridades locais para saber mais sobre o descarte e a reciclagem.

O aparelho deve ser levado a um ponto de coleta local para reciclagem. Alguns pontos de coleta aceitam eletrodomésticos gratuitamente.

GARANTIA: 2 ANOS

ITALIA MARKET SRL
VIA DELLE INDUSTRIE, 9/1
20883 MEZZAGO(MB), ITALIA
P.IVA: IT10502730962

HTTP://WWW.AIGOSTAR.COM
MADE IN P.R.C